ТИПОВЫЕ КОНСТРУКЦИИ, ИЗДЕЛИЯ
И УЗЛЫ ЗДАНИЙ И СООРУЖЕНИЙ

СЕРИЯ 3.501.1-146
ПРОЛЕТНЫЕ СТРОЕНИЯ СБОРНЫЕ ЖЕЛЕЗОБЕТОННЫЕ ДЛИНОЙ от 2.95 до 16.5м ДЛЯ ЖЕЛЕЗНОДОРОЖНЫХ МОСТОВ

ВЫПУСК 1
БАЛКИ ПРОЛЕТНЫХ СТРОЕНИЙ
АЛЬБОМ 2 стр. 132-182
РАБОЧИЕ ЧЕРТЕЖИ

2670-03
4-04

Отпечатано
в Новосибирском филиале ЦИТП
630006, г. Новосибирск, ул. Лазарева 33/1

Выдано в печать "23" IV 1990 г.
Заказ Т-675 Тираж 1070

Инв. № подл.	Подпись и дата	Взам. инв. №

Формат	Зона	Поз.	Обозначение	Наименование	Кол. на исполн. 3.501.1-146.1 БП29.00.00 —	01	02	03	04	05					Примечание
				Документация											
А3			ТУ35-698-87	Технические условия											
А3			3.501.1-146.1 БП29.00.00СБ	Сборочный чертеж											
А3			3.501.1-146.1 Д6.0	Детали бортиков и диафрагм											
А3			3.501.1-146.1 ДП.0	Детали отгибов и строповочных петель											
А3			3.501.1-146.1 ДК.0	Дополнительное армирование на кривых											
А3			3.501.1-146.1 МБ.0	Маркировка балок											
А3			3.501.1-146.1 ВС.0	Выборка стали											
А3			3.501.1-146.1 ИБ.0	Изоляция балок											

*) В спецификации указаны базовые марки балок. Все марки балок учтены в таблице на документе 3.501.1-146.1 БП29.00.00СБ.

Марка*	БП29	БП29 (А III)	БП29К1	БП29К1 (А III)	БП29К2	БП29К2 (А III)					

Нач. отд.	Ткаченко			3.501.1-146.1 БП29.00.00
Н. контр.	Кирейева			
ГИП	Пашковский			Балка пролетного строения с пониженной строительной высотой (плитная) длиной 2.95 м (БП29)
Рук. гр.	Акилова			
Вед. инж.	Панина		06.87	
Инженер	Чернова			

Стадия	Лист	Листов
Р	1	4

Ленгипротрансстрой

Инв. № подл.	Подпись и дата	Взам. инв. №

Формат	Зона	Поз.	Обозначение	Наименование	Кол. на исполн. 3.501.1-146.1 БП29.00.00 —	01	02	03	04	05					Примечание
				Сборочные единицы											
А3		1	3.501.1-146.2 С1...С13.0 -12	Сетка арматурная С13	1	1	1	1	1	1					
А3		2	3.501.1-146.2 С28...С39.0 -11	С39	1	1	1	1	1	1					
А3		3	3.501.1-146.2 С46...С57.0 -11	С57	1	1	1	1	1	1					
А3		4	3.501.1-146.2 С64...С75.0 -11	С75	1	1									
А3			3.501.1-146.2 С76...С87.0 -11	С87			1	1	1	1					
А3		5	3.501.1-146.2 С88...С100.0-12	С100	1	1									
А3			3.501.1-146.2 С101...С113.0-12	С113			1	1	1	1					
А3		6	3.501.1-146.2 С114...С125.0-11	С125	1	1									
А3			3.501.1-146.2 С126...С137.0-11	С137			1	1	1	1					
А3		7	3.501.1-146.2 С138	С138	2	2	2	2	2	2					
А3		8	3.501.1-146.2 С193...С196.0-02	С194	1	1	1	1	1	1					
А3		9	3.501.1-146.2 С193...С196.0-03	С194н	1	1	1	1	1	1					
А3		10	3.501.1-146.2 С197...С200.0-02	С198	2	2	2	2	2	2					

Инв. N подл.	Подпись и дата	Взам. инв. N

Формат	Зона	Поз.	Обозначение	Наименование	Кол. на исполн. 3.501.1-146.1 БП29.00.00 —	01	02	03	04	05					Примечание
А3		11	3.501.1-146.2 С197..С200.0-03	Сетка арматурная С198н	2	2	2	2	2	2					
А3		12	3.501.1-146.2 С193...С196.0-05	С196	1	1	1	1	1	1					
А3		13	3.501.1-146.2 С197... С200.0-05	С200	2	2	2	2	2	2					
А3		14	3.501.1-146.2 С239..С250.0-04	Сетка арматурная С243	2	2	2	2	2	2					
А3		15	3.501.1-146.2 С251...С252.0-04	С255	1	1	1	1	1	1					
А3		16	3.501.1-146.3 МН1.00.00	Изделие закладное МН1	3	3	3	3	3	3					
А3		17	3.501.1-146.3 МН8.00.00	МН8	2	2	2	2	2	2					
				Детали											
				Арматура ГОСТ 5781-82											
Б4		18		⌀25АII ℓ=2150	2		2		2						8,3кг
				⌀25АIII ℓ=2400		2		2		2					9,2
Б4		19		⌀25АII ℓ=2450	4		4		4						9,4
				⌀25АIII ℓ=2700		4		4		4					10,4
Б4		20		⌀25АII (АIII) ℓ=3090	6	6	6	6	6	6					11,9
Б4		21		⌀8АI ℓ=2910	4	4	4	4	4	4					1,5
Б4		22		⌀10АI ℓ=1550	4	4	4	4	4	4					2,4
Б4		1к	3.501.1-146.1 ДК.0	⌀8АI ℓ=405					5	5					0,2

Инв. N подл.	Подпись и дата	Взам. инв. N

Формат	Зона	Поз.	Обозначение	Наименование	Кол. на исполн. 3.501.1-146.1 БП29.00.00 —	01	02	03	04	05					Примечание
Б4		2к	3.501.1-146.1 ДК.0	⌀8АI ℓ=690					1	1					0,3
Б4		3к		ℓ=490					1	1					0,2
Б4		4к		⌀10АII (АIII) ℓ=690					1	1					0,4
Б4		5к		⌀8АI ℓ=1000					4	4					0,4
Б4		6к		ℓ=360					7	7					0,1
				Материалы:											
				Бетон класса В25 для блок с индексом М1-827,5	2,69	2,69	2,8	2,8	2,83	2,83					м³

Марка	БП29	БП29 (АIII)	БП29к1	БП29к1 (АIII)	БП29к2	БП29к2 (АIII)

26170-23

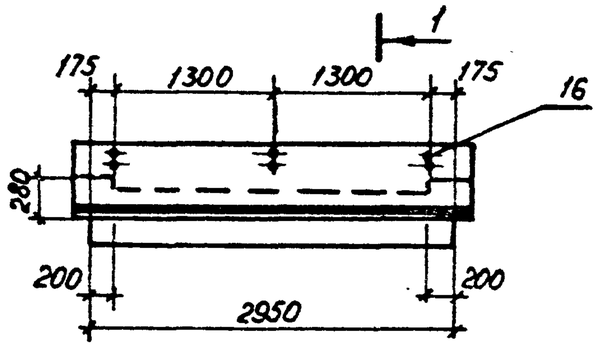

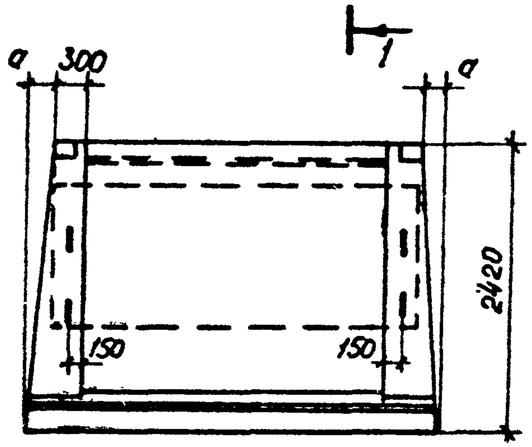

Обозначение	Марка балки	а мм	в мм	к мм	Масса балки, т
3.501.1-146.1 БП29.00.00	БП29 БП29-М БП29-М1	—	350	1224	6,6
—01	БП29 (А III) БП29-М (А III) БП29-М1 (А III)	—	350	1224	6,6
—02	БП29К1 БП29К1-М БП29К1-М1	—	550	1253	6,7
—03	БП29К1 (А III) БП29К1-М (А III) БП29К1-М1 (А III)	—	550	1253	6,7
—04	БП29К2 БП29К2-М БП29К2-М1	40	550	1256	6,8
—05	БП29К2 (А III) БП29К2-М (А III) БП29К2-М1 (А III)	40	550	1256	6,8

1-1
М1:20

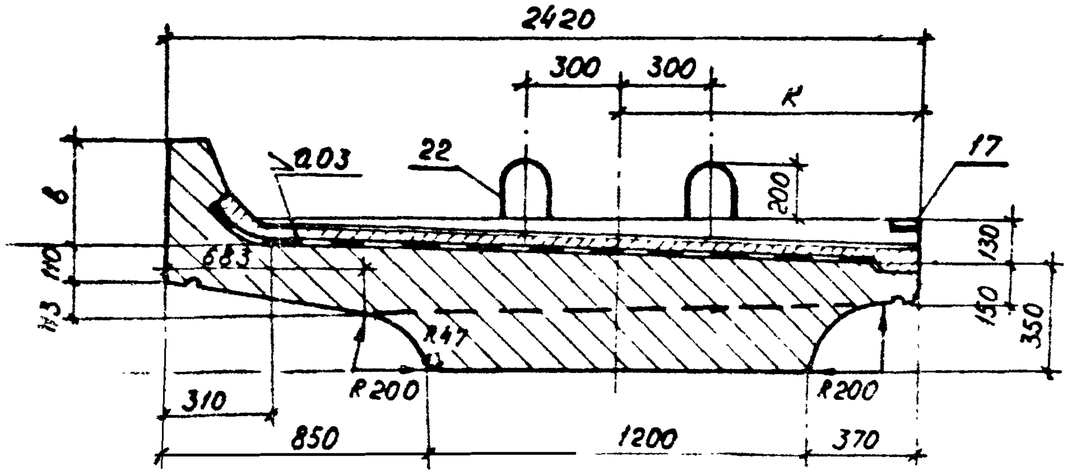

Нач отд	Ткаченко			3.501.1-146.1 БП29.00.00СБ
Н контр	Миронова			Балка пролетного строения с пониженной строительной высотой (плитная) длиной 2,95 м (БП29). Сборочный чертеж.
ГИП	Пашковский			Стадия: Р; Масса: см. табл.; Масштаб: 1:50; Лист 1; Листов 2
Рук гр.	Якулова			Ленгипротрансмост
Ст инж.	Мищенко			
Инженер	Полякова			

Схемы расположения сеток

Сетки плиты

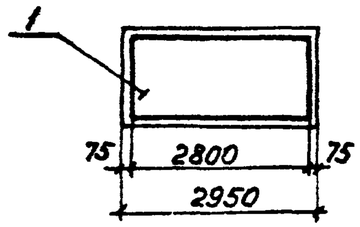

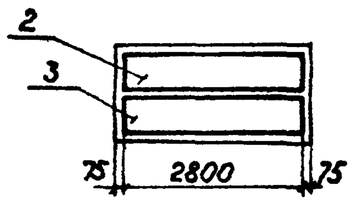

Сетки бортиков

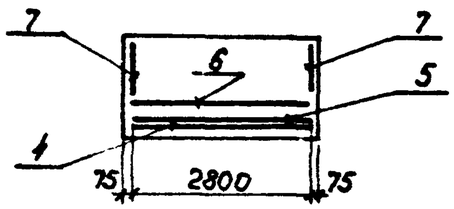

Сетки ребра

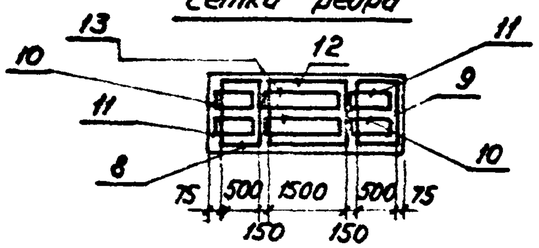

Сетки вутов

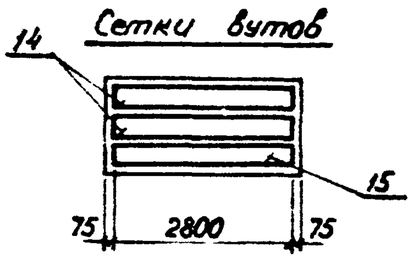

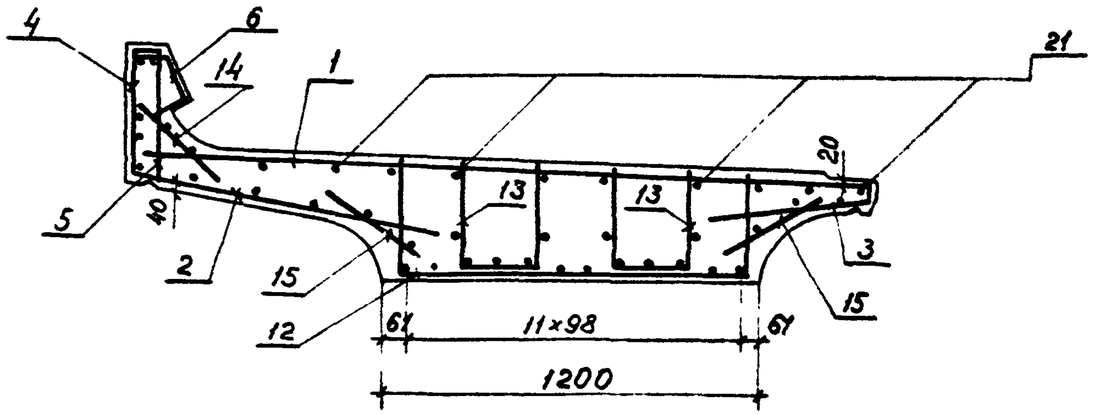

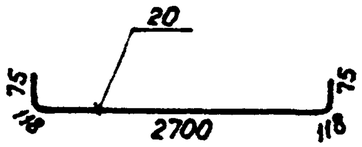

20	20	19	18	20	19	19	20	18	19	20	20

Формат	Зона	Поз.	Обозначение	Наименование	Колич. —	Колич. 01	Примечание
				Документация			
			ТУ35-696-87	Технические условия			
А3			3.501.1-146.1 БПД165.00.00 СБ	Сборочный чертеж			
А3			3.501.1-146.1 ДП.0	Детали отгибов и строповочных петель			
А3			3.501.1-146.1 МБ.0	Маркировка балок			
А3			3.501.1-146.1 ВС.0	Выборка стали			
А3			3.501.1-146.1 ИБ.0	Изоляция балок			
				Сборочные единицы			
А3		1	3.501.1-146.2 С263...С269.0	Сетка арматурная С263	5	5	
А3		2	3.501.1-146.2 С263...С269.0-05	С268	1	1	
А3		3	3.501.1-146.2 С46...С57.0	С46	10	10	
А3		4	3.501.1-146.2 С46...С57.0-08	С54	2	2	
А3		5	3.501.1-146.2 С139...С142.0	С139	1	1	
А3		6	3.501.1-146.2 С139...С142.0-01	С139н	1	1	
А3		7	3.501.1-146.2 С143...С146.0	С143	2	2	
А3		8	3.501.1-146.2 С143...С146.0-01	С143н	2	2	
А3		9	3.501.1-146.2 С139...С142.0-02	С140	2	2	
А3		10	3.501.1-146.2 С143...С146.0-02	С144	4	4	
А3		11	3.501.1-146.2 С139...С142.0-03	С141	2	2	
А3		12	3.501.1-146.2 С143...С146.0-03	С145	4	4	
А3		13	3.501.1-146.2 С139...С142.0-04	С142	1	1	
А3		14	3.501.1-146.2 С143...С146.0-04	С146	2	2	
				Марка*	БПД165	БПД165 (А III)	

* В спецификации указаны базовые марки балок. Все марки балок учтены в таблице исполнений на докум. 3.501.1-146.1 БПД165.00.00 СБ

Нач отд	Тначенко		
Н контр	Миронова		
ГИП	Пашковский		
Рук гр	Анькова		
Вед инж	Панина		
Инженер	Чернова		

3.501.1-146.1 БПД165.00.00

Балка внутренняя пролетного строения с понижен-ной строительной высотой (плитная) длиной 16.5м (БПД165)

Стадия	Лист	Листов
Р	1	2

Ленгипротрансмост

Формат	Зона	Поз.	Обозначение	Наименование	Колич. —	Колич. 01	Примечание
А3		15	3.501.1-146.2 С239...С250.0	Сетка арматурная С239	10	10	
А3		16	3.501.1-146.2 С239...С250.0-09	С248	2	2	
А3		17	3.501.1-146.2 С274.0	С274	2	2	
А3		18	3.501.1-146.3 МН3...МН4.00.00	Изделие закладное МН4	4	4	
				Детали			
				Арматура ГОСТ5781-82			
Б4		19		⌀32 А II ℓ = 6400	6		40,4 кг
Б4		20		ℓ = 10630	12		67,1
Б4		21		⌀32 А II (А III) ℓ = 14185	2	5	89,5
Б4		22		⌀32 А II ℓ = 14885	4		93,9
Б4		23		ℓ = 16285	6		102,8
Б4		24		⌀32 А II (А III) ℓ = 18205	2	3	114,9
Б4		25		ℓ = 17300	2	2	109,2
Б4		26		ℓ = 16635	8	4	105,0
Б4		27		ℓ = 16745	8	8	105,7
Б4		28		ℓ = 17190	4	4	108,5
Б4		29		⌀32 А III ℓ = 7130		6	45,0
Б4		30		ℓ = 11385		7	71,8
Б4		31		ℓ = 15615		3	98,5
Б4		32		⌀32 А II (А III) ℓ = 1150	15	8	7,3
Б4		33		⌀8 А I ℓ = 1150	48	54	0,5
Б4		34		ℓ = 16460	4	4	6,5
Б4		35		⌀32 А I ℓ = 2540	8	8	16,0
				Материалы			
				Бетон В40	24,1	241	м³
				Марка	БПД165	БПД165 (А III)	

Взам. инв. № | Подпись и дата | Инв. № подл.

3.501.1-146.1 БПД165.00.00

Лист 2

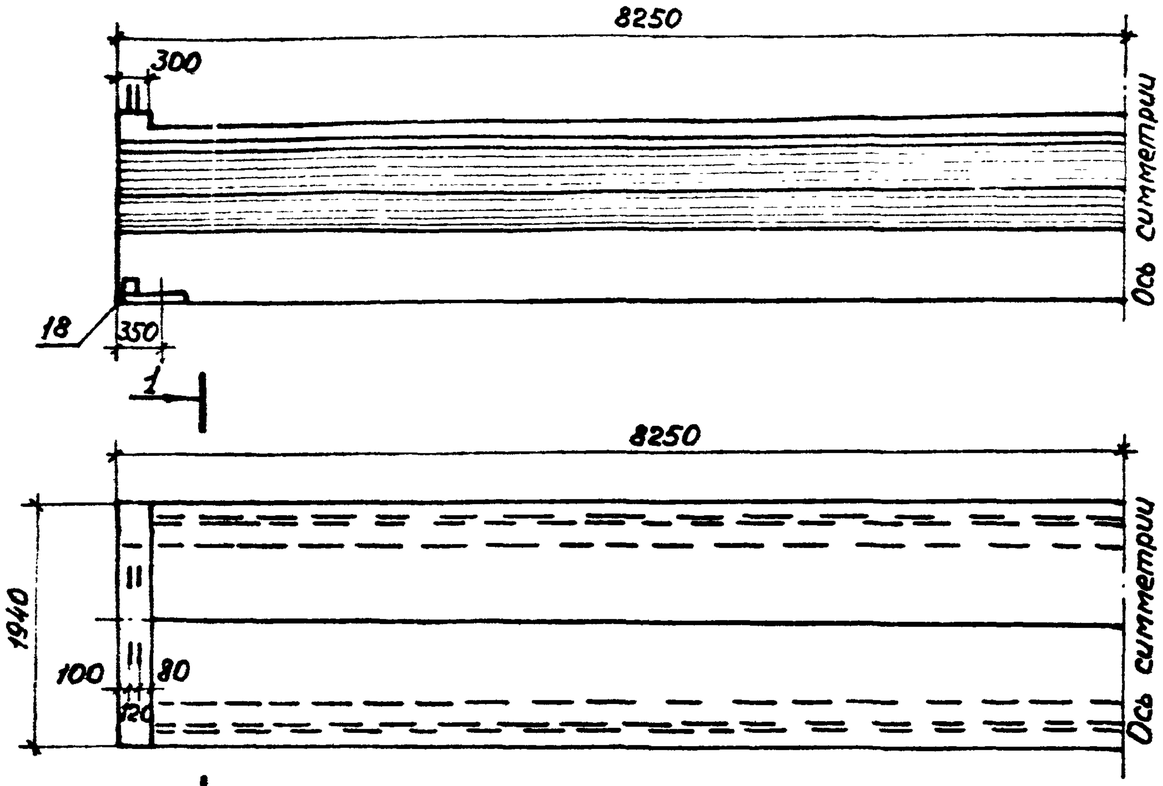

1 — 1
М1:20

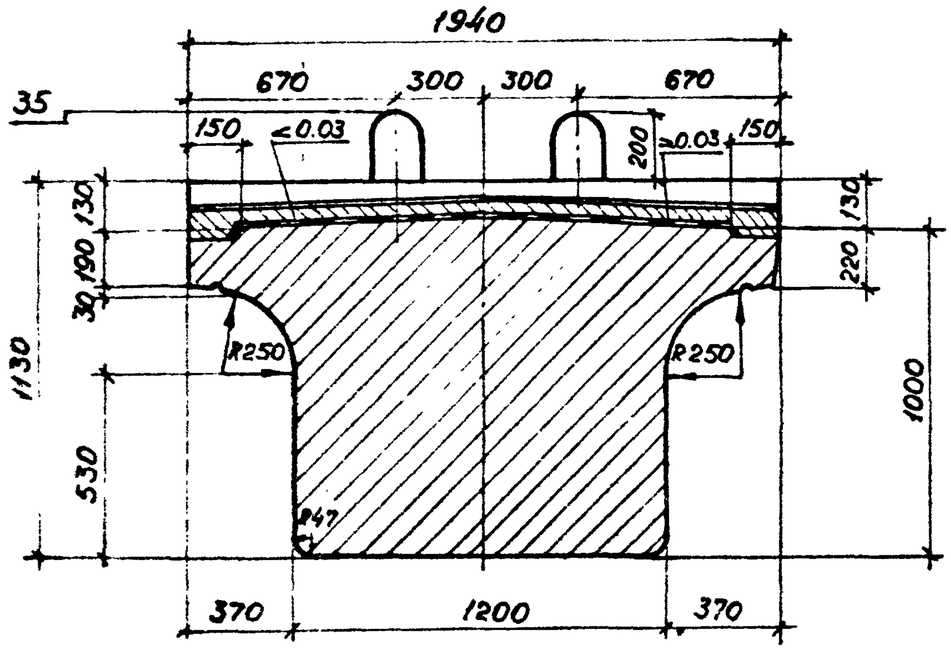

Обозначение	Марка балки
3.501.1-146.1 БПД165.00.00	БПД 165 БПД 165-М БПД 165-М1
-01	БПД 165 (А III) БПД 165-М (А III) БПД 165-М1 (А III)

				3.501.1-146.1 БПД165.00.00 СБ		
Нач. отд.	Ткаченко			Балка внутренняя пролетного строения с пониженной строительной высотой (плитная) длиной 16,5м (БПД 16,5) Сборочный чертеж.	Стадия	Масса	Масштаб
Н. контр.	Миронова				Р	63,7т	1:50
ГИП	Пацновский				Лист 1	Листов 3	
Рук. гр.	Якцурова						
Проверил	Панина		06.87		Ленгипротрансмост		
Исполнил	Сенько						

Схемы размещения сеток

Сетки плиты

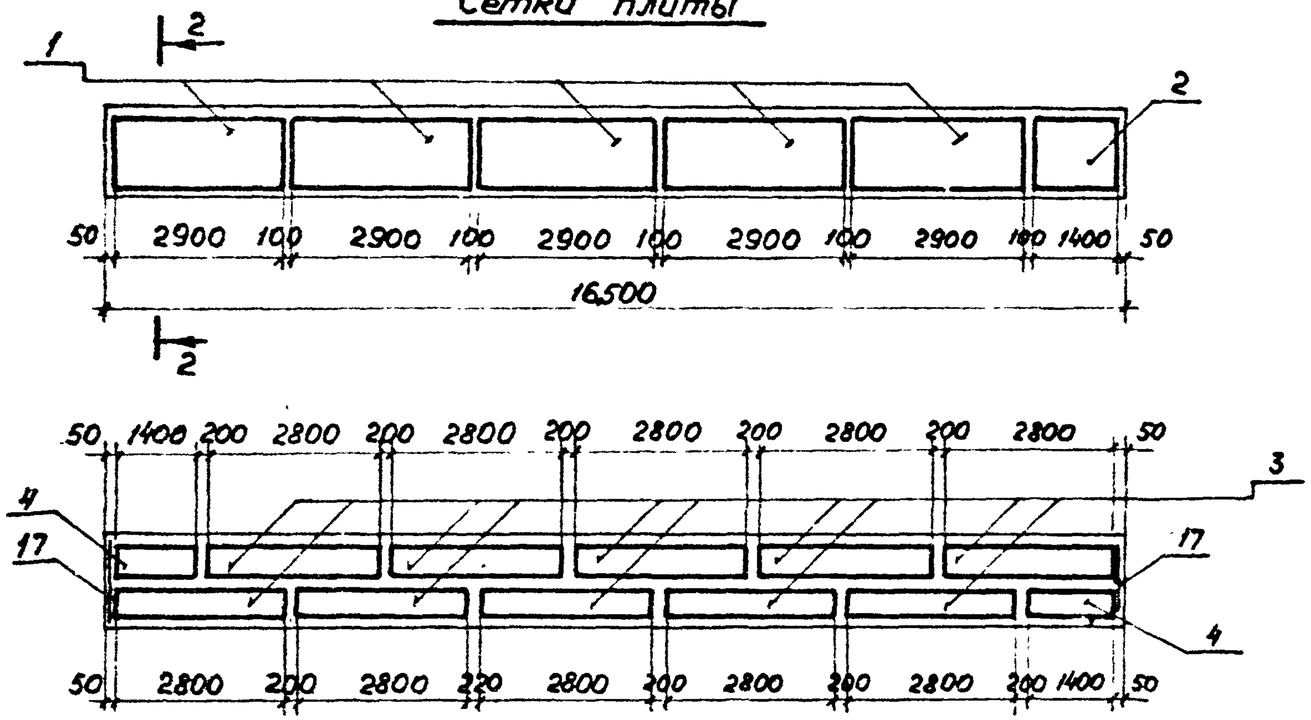

Сетки ребра

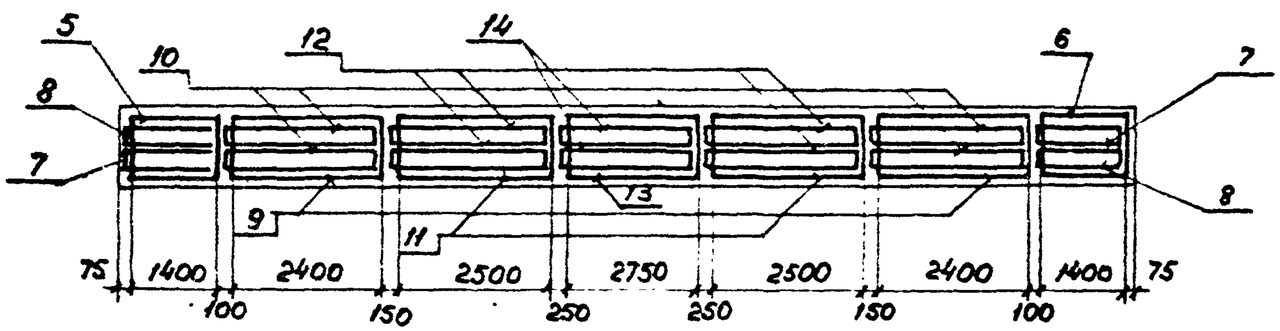

Сетки вутов

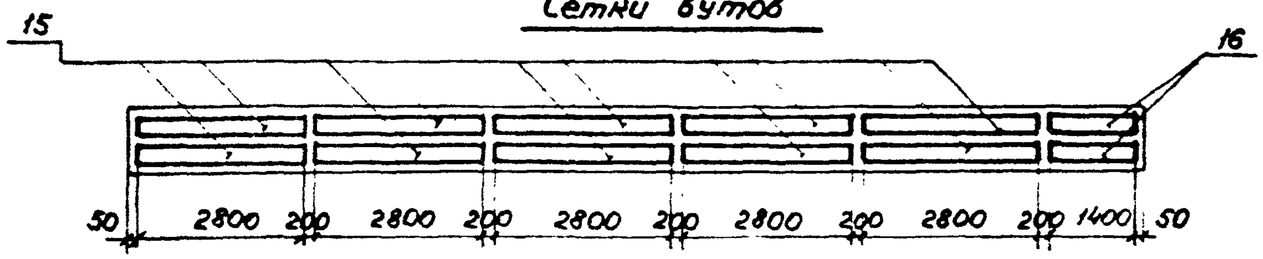

2 – 2
М1:20

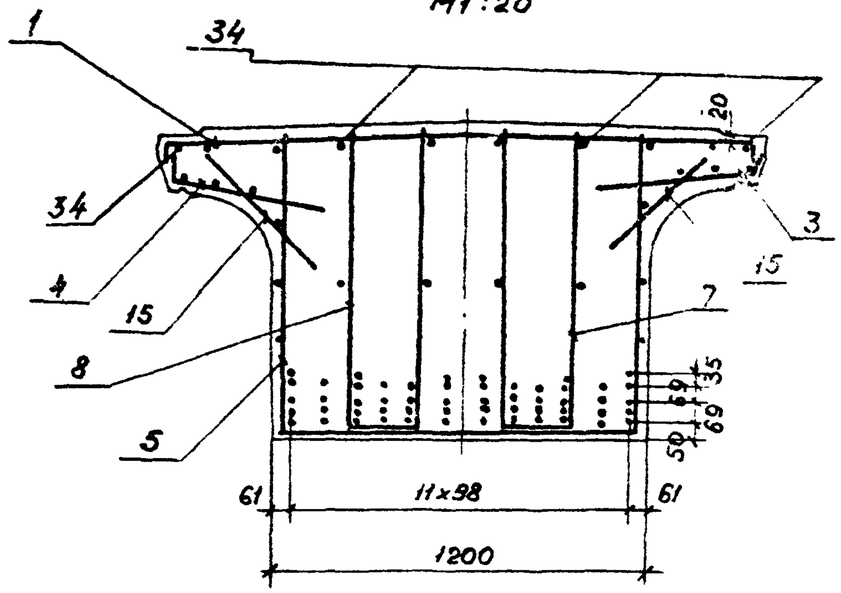

БПД 165

19	–	19	–	–	19	19	–	–	19	–	19
20	20	20	20	20	20	20	20	20	20	20	20

22	23	21	23	22	23	23	22	23	21	23	22
24	26	26	25	26	26	26	26	25	26	26	24
28	27	27	27	28	27	27	28	27	27	27	28

БПД 165 (А III)

29	–	29	–	–	29	29	–	–	29	–	29

30	21	30	21	21	30	30	30	21	30	21	30
24	26	31	25	26	31	24	26	25	31	26	24
26	27	27	27	28	27	27	28	27	27	27	28

Схема расположения отогнутых стержней

БПД 165

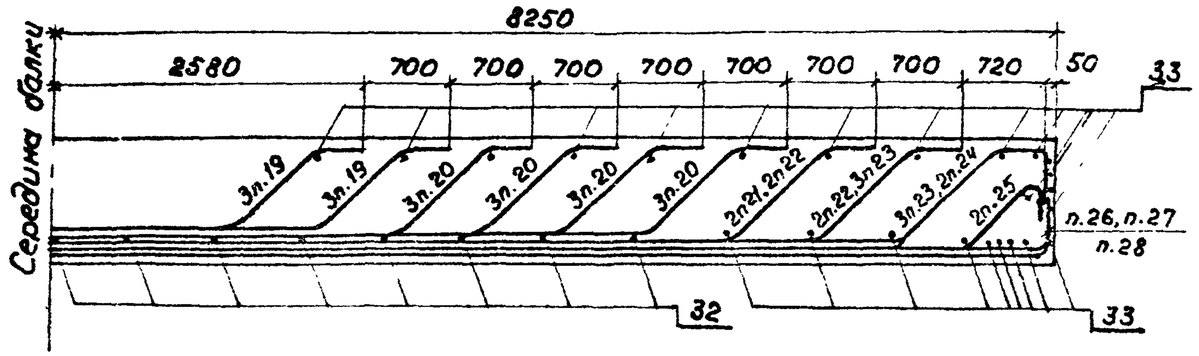

БПД 165 (А III)

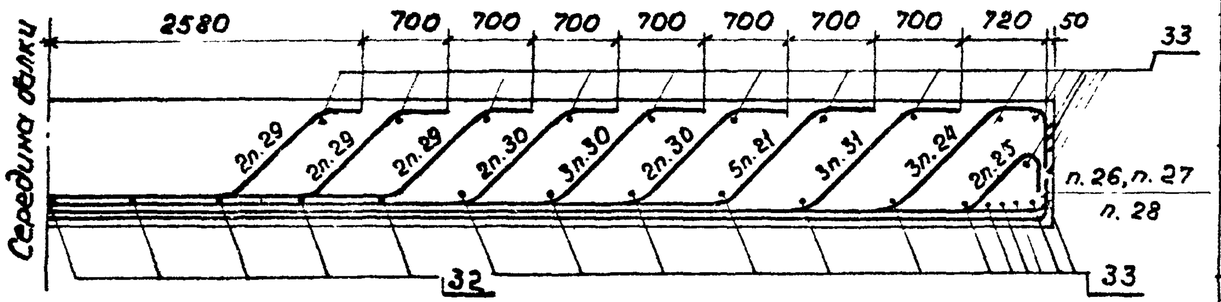

Ведомость деталей

Поз.	Эскиз
19	320 302 710 727 727 710 302 320; 302 3130 302
20	320 302 758 761 761 758 302 320; 302 726 302
21	320 302 857 831 831 857 302 320; 302 10622 302
22	320 302 857 831 831 857 302 320; 302 11322 302
23	320 302 857 831 831 857 302 320; 302 12722 302
24	151 520 244 302 905 865 865 905 302 244 520 151; 302 13354 302
25	160 377 530 760 760 530 377 160; 302 14562 302
26	96 151 16139 151 96

Продолжение табл.

Поз.	Эскиз
27	96 205 16139 205 96
28	320 205 16139 205 320
29	320 302 758 761 761 758 302 320; 302 3762 302
30	320 302 857 831 831 857 302 320; 302 7822 302
31	320 302 905 865 865 905 302 320; 302 11954 302

Формат	Зона	Поз.	Обозначение	Наименование	Колич. —	Колич. 01	Примечание
				Документация			
			ТУ35-696-87	Технические условия			
А3			3.501.1-146.1 БПД135.00.00 СБ	Сборочный чертеж			
А3			3.501.1-146.1 ДП.0	Детали отгибов и			
				строповочных петель			
А3			3.501.1-146.1 МБ.0	Маркировка балок			
А3			3.501.1-146.1 ВС.0	Выборка стали			
А3			3.501.1-146.1 ИБ.0	Изоляция балок			
				Сборочные единицы			
А3		1	3.501.1-146.2 С263...С269.0	Сетка арматурная С263	4	4	
А3		2	3.501.1-146.2 С263...С269.0-05	С268	1	1	
А3		3	3.501.1-146.2 С46... С57.0	С46	8	8	
А3		4	3.501.1-146.2 С46... С57.0-08	С54	2	2	
А3		5	3.501.1-146.2 С147... С151.0-02	С148	1	1	
А3		6	3.501.1-146.2 С147... С151.0-03	С148н	1	1	
А3		7	3.501.1-146.2 С152... С156.0-02	С153	2	2	
А3		8	3.501.1-146.2 С152... С156.0-03	С153н	2	2	
А3		9	3.501.1-146.2 С147... С151.0-05	С150	2	2	
А3		10	3.501.1-146.2 С152... С156.0-05	С155	4	4	
А3		11	3.501.1-146.2 С147... С151.0-06	С151	2	2	
А3		12	3.501.1-146.2 С152... С156.0-06	С156	4	4	
А3		13	3.501.1-146.2 С239... С250.0	С239	8	8	
А3		14	3.501.1-146.2 С239... С250.0-09	С248	2	2	

* В спецификации указаны базовые марки балок. Все марки балок учтены в таблице исполнений на докум. 3.501.1-146.1 БПД 135.00.00СБ

* Марка	БПД135	БПД135 (А III)

Нач.отд.	Ткаченко		
Н.контр.	Миронова		
ГИП	Лошковский		
Рук.гр.	Янулова		
Вед.инж.	Панина		
Инженер	Чернова		

3.501.1-146.1 БПД135.00.00

Балка внутренняя проектного строения с пониженной строительной высотой (плитная) длиной 13,5 м (БПД 135)

Стадия	Лист	Листов
Р	1	2

Ленгипротрансмост

Формат	Зона	Поз.	Обозначение	Наименование	Колич. —	Колич. 01	Примечание
А3		15	3.501.1-146.2 С274.0	Сетка арматурная С274	2	2	
А3		16	3.501.1-146.3 МН3...МН4.00.00	Изделие закладное МН4	4	4	
				Детали			
				Арматура ГОСТ 5781-82			
Б4		17		⌀32 А II ℓ=5660	9		35,7 кг
Б4		18		ℓ=7860	1		46,6
Б4		19		ℓ=10120	10		63,9
Б4		20		ℓ=12870	2		81,2
Б4		21		ℓ=13445	2		84,8
Б4		22		⌀32 А II (А III) ℓ=14350	3	2	90,5
Б4		23		ℓ=13890	2	2	87,6
Б4		24		⌀32 А II ℓ=13635	5		86,0
Б4		25		⌀32 А II (А III) ℓ=13745	8	8	86,7
Б4		26		ℓ=13990	4	4	88,3
Б4		27		⌀32 А III ℓ=6820		12	43,0
Б4		28		ℓ=11795		8	74,4
Б4		29		⌀32 А II ℓ=1150	11		7,3
Б4		30		⌀8 А I ℓ=1150	28	31	0,5
Б4		31		ℓ=13460	4	4	5,3
Б4		32		⌀25 А I ℓ=2110	8	8	8,1
				Материалы:			
				Бетон В40	16,4	16,4	м³

Марка	БПД135	БПД135 (А III)

Инв. № подл. | Подпись и дата | Взам. инв. №

3.501.1-146.1 БПД135.00.00

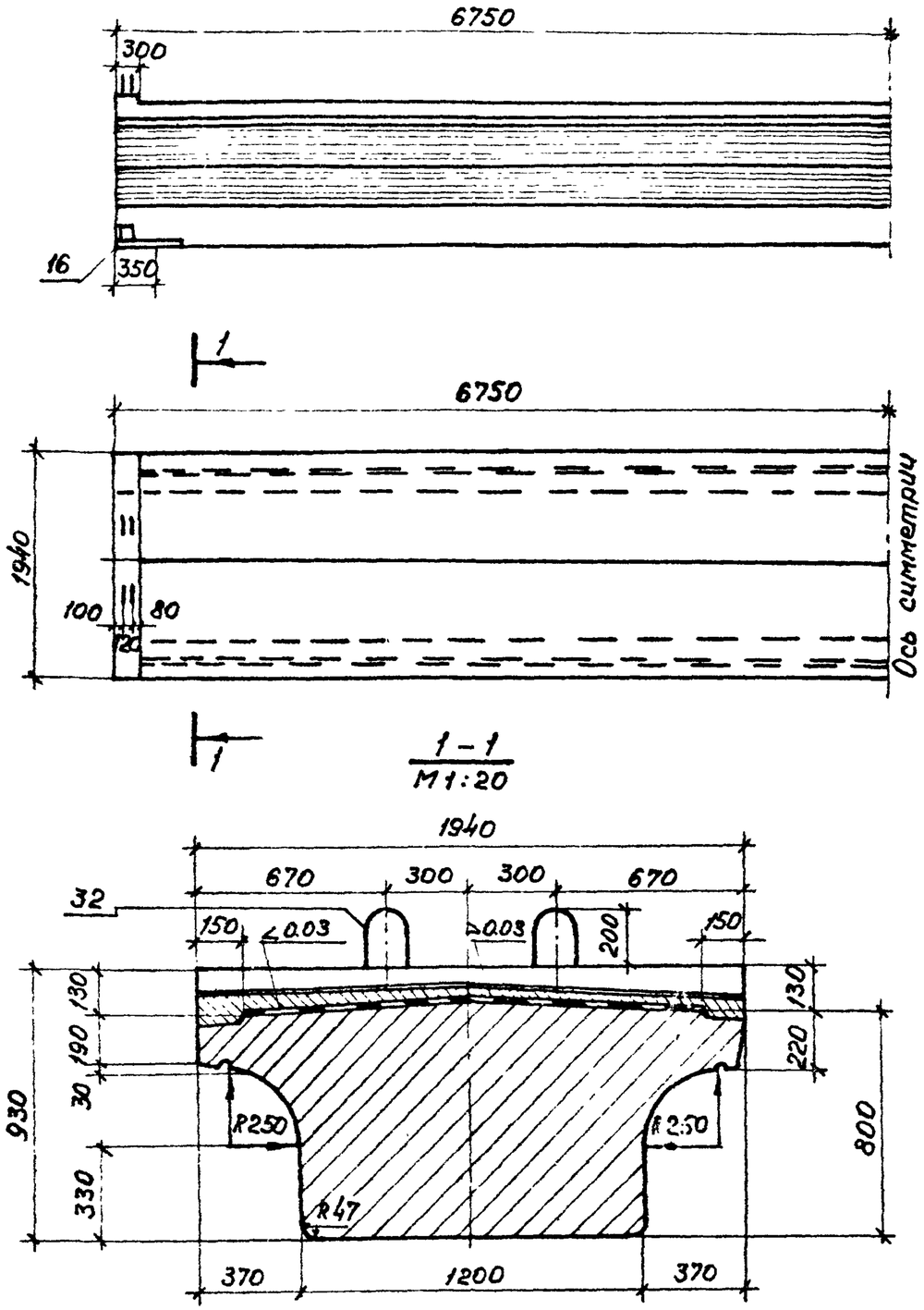

Обозначение	Марка балки
3.501.1-146.1 БПД 135.00.00	БПД 135 БПД 135-М БПД 135-М1
–01	БПД 135 (А III) БПД 135-М (А III) БПД 135-М1 (А III)

Нач.отд.	Ткаченко			3.501.1-146.1 БПД 135.00.00 СБ			
Н.контр.	Миронова			Балка внутренняя пролетного строения с пониженной строительной высотой (плитная) длиной 13,5м (БПД 135) Сборочный чертеж.	Стадия	Масса	Масштаб
Гип	Пашковский				Р	44,3т	1:50
Рук. гр.	Акулова				Лист 1	Листов 3	
Проверил	Панина		06.84		Ленгипротрансмост		
Исполнил	Клещева						

Схемы расположения сеток.

Сетки плиты.

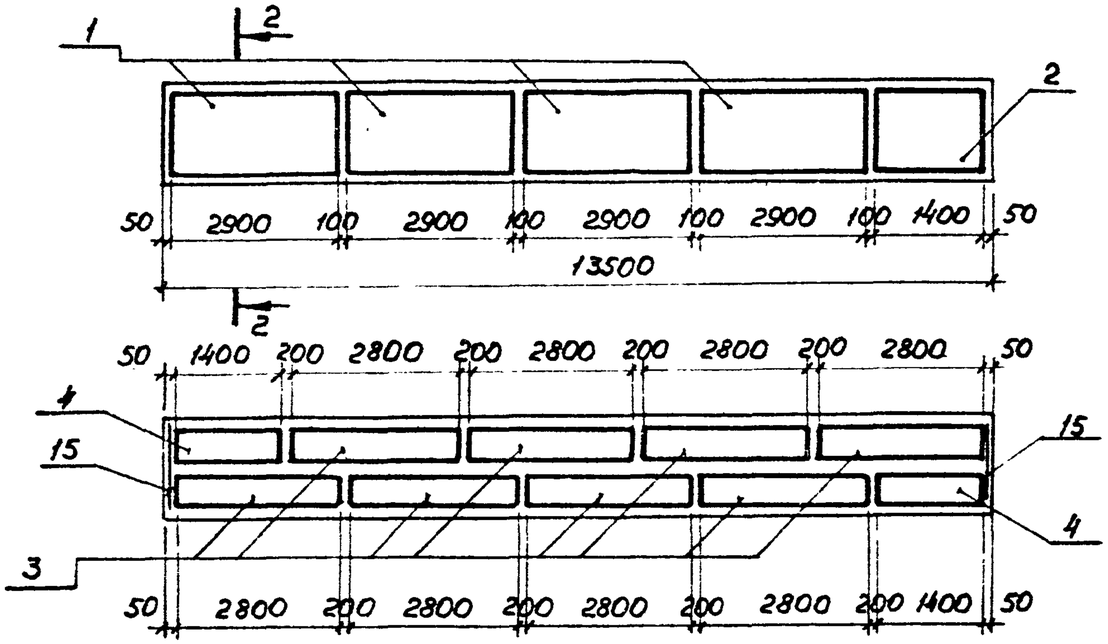

Сетки ребра

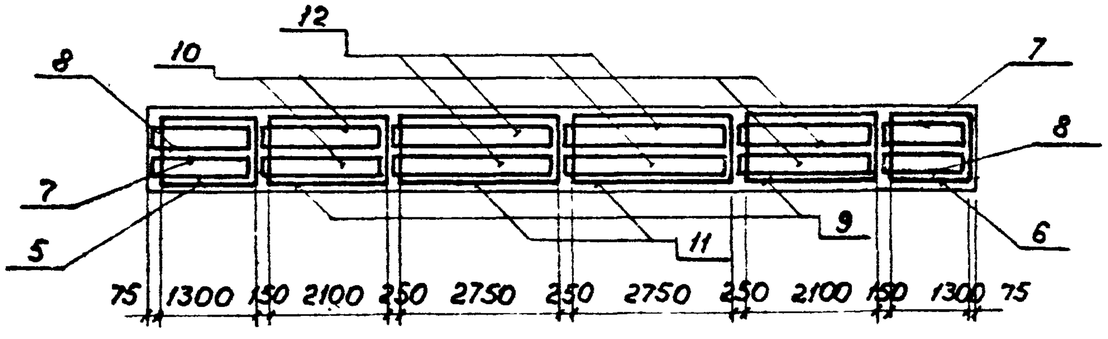

Сетки бутов

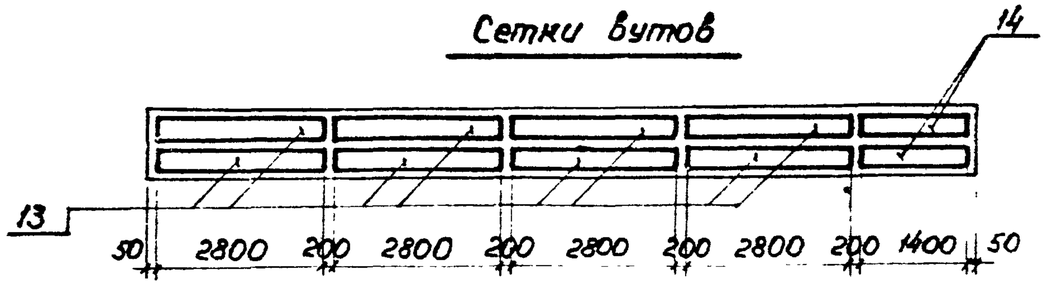

2 – 2
М1:20

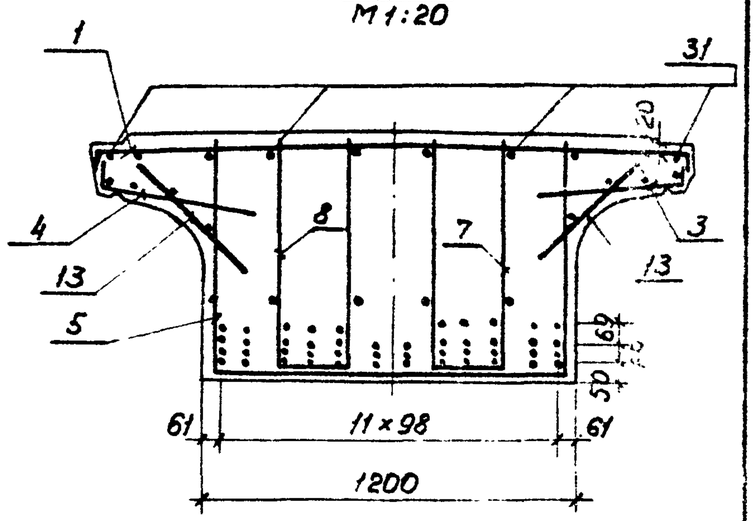

БПД 135

17	17	17	17	17	–	–	18	17	17	17	17

20	19	19	19	19	19	19	19	19	19	19	20
21	22	23	24	24	22	24	24	24	23	22	21
26	25	25	26	25	25	25	25	26	25	25	26

БПД 135 (А III)

27	27	27	27	27	27	27	27	27	27	27	27
28	22	28	28	23	28	28	23	28	28	22	28
26	25	25	26	25	25	25	25	26	25	25	26

Схема расположения отогнутых стержней

БПД 135

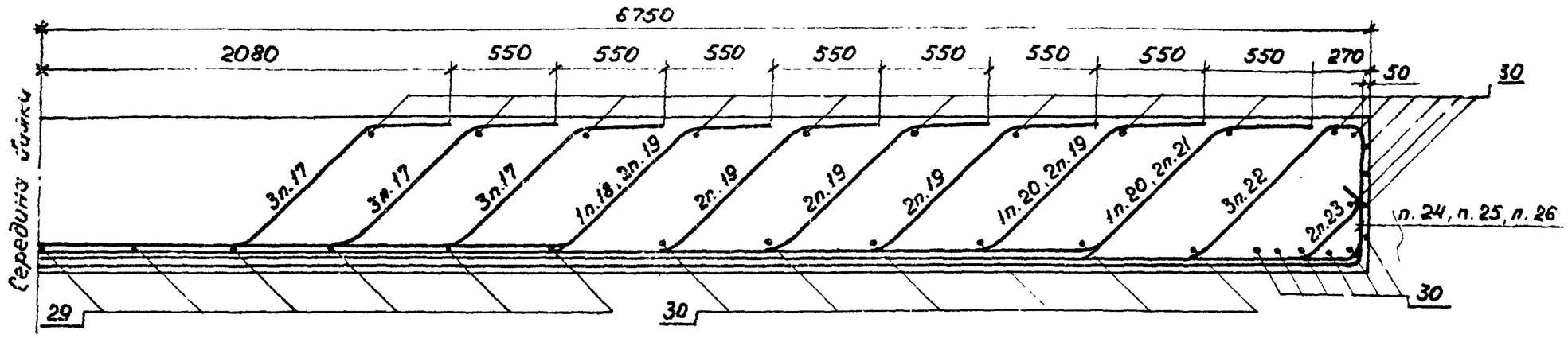

БПД 135 (AIII)

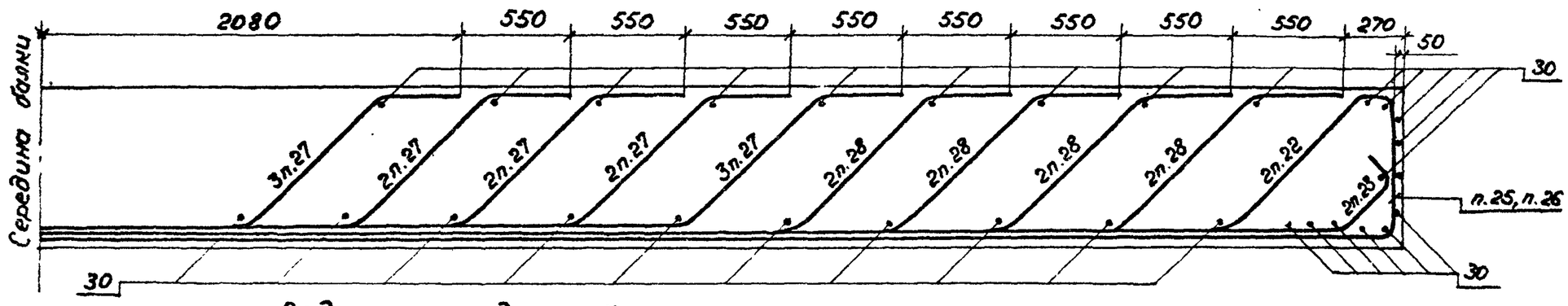

Ведомость деталей

Поз.	Эскиз
17	320 302 475 561 561 475 302 320; 302 2860 302
27	320 302 574 631 631 574 302 320; 302 3820 302
19	320 302 574 631 631 574 302 320; 302 7120 302
28	320 302 622 665 665 622 302 320; 302 8702 302

Поз.	Эскиз
20	320 302 574 631 631 574 302 320; 302 9870 302
21	320 302 622 665 665 622 302 320; 302 10352 302
22	377 160 608 815 815 608 160 377; 302 11452 302
23	151 96 120 265 265 120 96 151; 302 12552 302

Поз.	Эскиз
24	96 151 13138 151 96
25	96 206 13138 206 96
26	219 206 13138 206 219
18	320 302 475 561 561 475 302 320; 302 5060 302

3.501.1-146.1	БПД 135.00.00 СБ	Лист 3

Инв. № подл. | Подпись и дата | Взам. инв. №

Формат	Зона	Поз.	Обозначение	Наименование	Колич. —	Колич. 01	Примечание
				Документация			
			ТУ 35-696-87	Технические условия			
А3			3.501.1-146.1 БПД 115.00.00СБ	Сборочный чертеж			
А3			3.501.1-146.1 ДП.0	Детали отгибов и строповочных петель			
А3			3.501.1-146.1 МБ.0	Маркировка балок			
А3			3.501.1-146.1 ВС.0	Выборка стали			
А3			3.501.1-146.1 ИБ.0	Изоляция балок			
				Сборочные единицы			
А3		1	3.501.1-146.2 С263...С269.0	Сетка арматурная С263	3	3	
А3		2	3.501.1-146.2 С263...С269.0-03	С266	1	1	
А3		3	3.501.1-146.2 С46...С57.0	С46	6	6	
А3		4	3.501.1-146.2 С46...С57.0-04	С50	2	2	
А3		5	3.501.1-146.2 С157...С161.0-02	С158	1	1	
А3		6	3.501.1-146.2 С157...С161.0-03	С158н	1	1	
А3		7	3.501.1-146.2 С157...С161.0-04	С159	2	2	
А3		8	3.501.1-146.2 С157...С161.0-06	С161	2	2	
А3		9	3.501.1-146.2 С162...С166.0-02	С163	2	2	
А3		10	3.501.1-146.2 С162...С166.0-03	С163н	2	2	
А3		11	3.501.1-146.2 С162...С166.0-04	С164	4	4	
А3		12	3.501.1-146.2 С162...С166.0-06	С166	4	4	
А3		13	3.501.1-146.2 С239...С250.0	С239	6	6	
А3		14	3.501.1-146.2 С239...С250.0-05	С244	2	2	
				* Марка	БПД 115	БПД 115 (А III)	

* В спецификации указаны базовые марки балок. Все марки балок учтены в таблице изделий на докум. 3.501.1-146.1 БПД 115.00.00СБ

Нач. отд.	Ткаченко		
Н. контр.	Миронова		
ГИП	Пашковский		
Рук. гр.	Акулова		
Вед. инж.	Покина		
Инженер	Клещева		

3.501.1-146.1 БПД 115.00.00

Балка внутренняя пролетного строения с пониженной строительной высотой (плитная) длиной 11,5м (БПД 115)

Стадия	Лист	Листов
Р	1	2

Ленгипротрансмост

Формат	Зона	Поз.	Обозначение	Наименование	Колич. —	Колич. 01	Примечание
А3		15	3.501.1-146.2 С274.0	Сетка арматурная С274	2	2	
А3		16	3.501.1-146.3 МН3...МН4.00.00	Изделие закладное МН4	4	4	
				Детали			
				Арматура ГОСТ 5781-82			
Б4		17		⌀32 А II ℓ=6835	12		43,1 кг
Б4		18		ℓ=9360	1		59,1
Б4		19		ℓ=10860	6		68,5
Б4		20		⌀32 А II (А III) ℓ=12305	3	2	77,6
Б4		21		⌀32 А II ℓ=11865	2		74,9
Б4		22		⌀32 А II (А III) ℓ=11705	8	6	73,9
Б4		23		ℓ=11920	4	4	75,2
Б4		24		⌀32 А III ℓ=5335		6	33,6
Б4		25		ℓ=7865		4	49,6
Б4		26		ℓ=10360		6	65,4
Б4		27		ℓ=11890		2	75,0
Б4		28		⌀8 А I ℓ=1150	56	56	0,5
Б4		29		ℓ=11460	4	4	4,5
Б4		30		⌀20 А I ℓ=1800	8	8	4,4
				Материалы:			
				Бетон В40	12,6	12,6	м³
				Марка	БПД 115	БПД 115 (А III)	

Взам. инв. N | Подпись и дата | Инв. N подл.

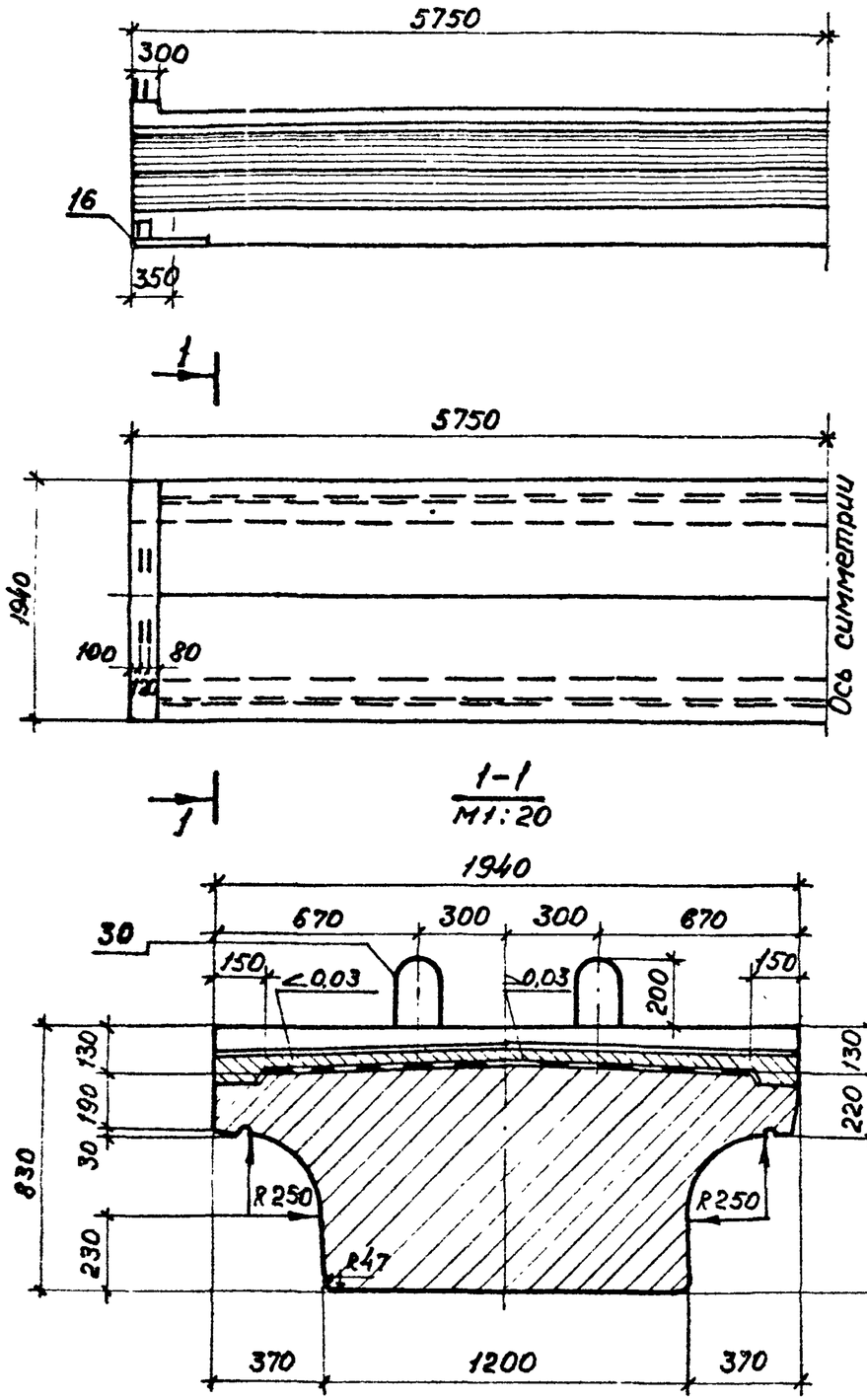

Обозначение	Марка балки
3.501.1-146.1 БПД115.00.00	БПД 115 БПД 115-М БПД 115-М1
-01	БПД 115 (А III) БПД 115-М (А III) БПД 115-М 1 (А III)

				3.501.1-146.1 БПД 115.00.00 СБ			
Нач.отд.	Ткаченко			Балка внутренняя пролетного строения с пониженной строительной высотой (плитная) длиной 11,5м (БПД 115) Сборочный чертеж.	Стадия	Масса	Масштаб
Н.контр.	Миронова				Р	34,2т	1:50
ГИП	Пашковский				Лист 1	Листов 3	
Рук. гр.	Акулова						
Проверил	Панина		06.87		Ленгипротрансмост		
Исполнил	Клещева						

Схемы расположения сеток

Сетки плиты

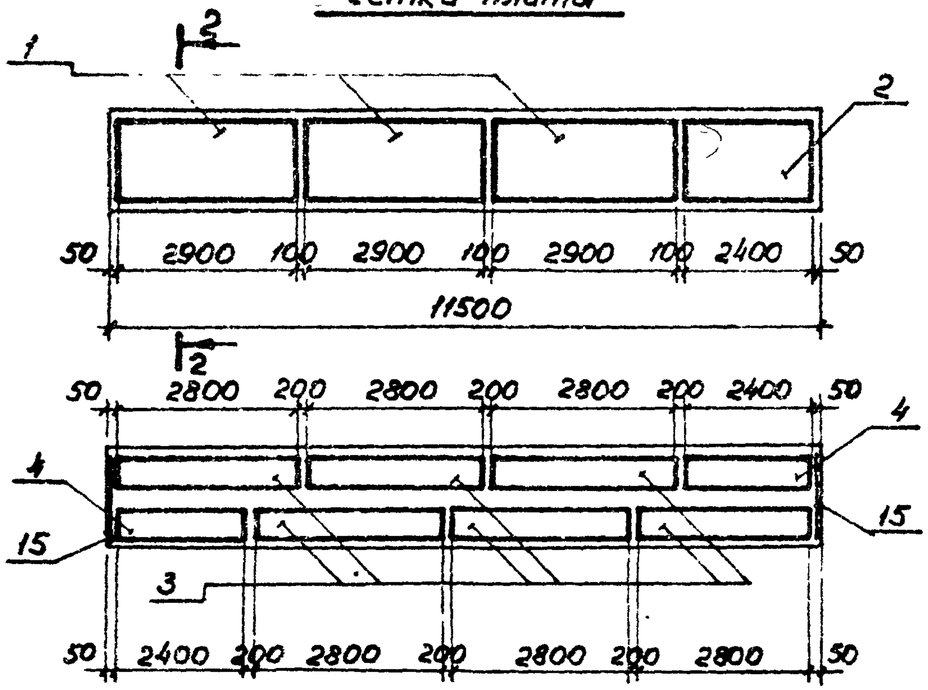

Сетки ребра

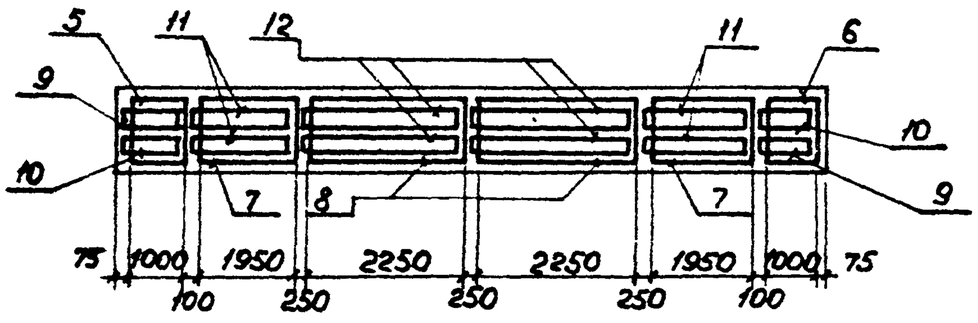

Сетки вутов

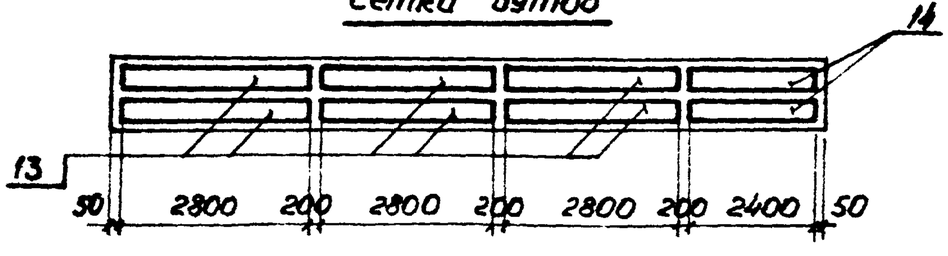

2-2
М1:20

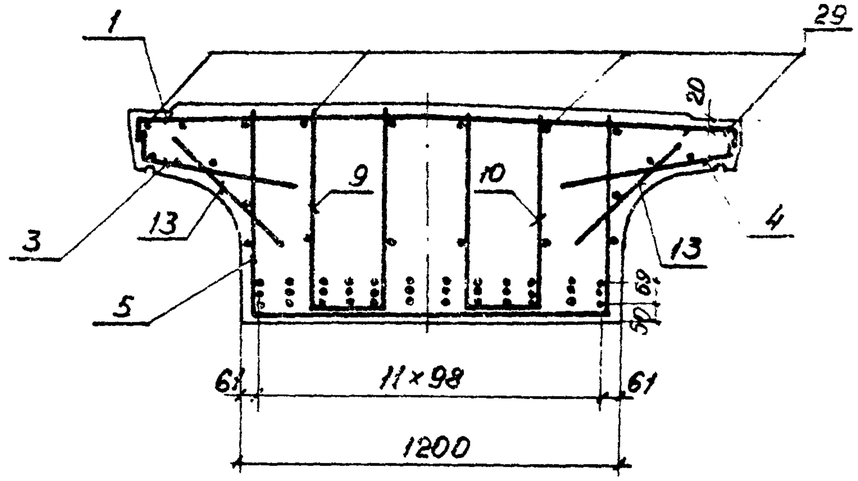

БПД 115

17	17	17	17	17	17	17	17	17	17	17	17
20	21	19	19	19	18	20	19	19	19	21	20
23	22	22	23	22	22	22	22	23	22	22	23

БПД 115 (А III)

24	–	24	–	24	–	–	24	–	24	–	24
25	20	26	25	26	26	26	26	25	26	20	25
23	22	27	23	22	22	22	22	23	23	22	23

Схема расположения отогнутых стержней

БПД 115

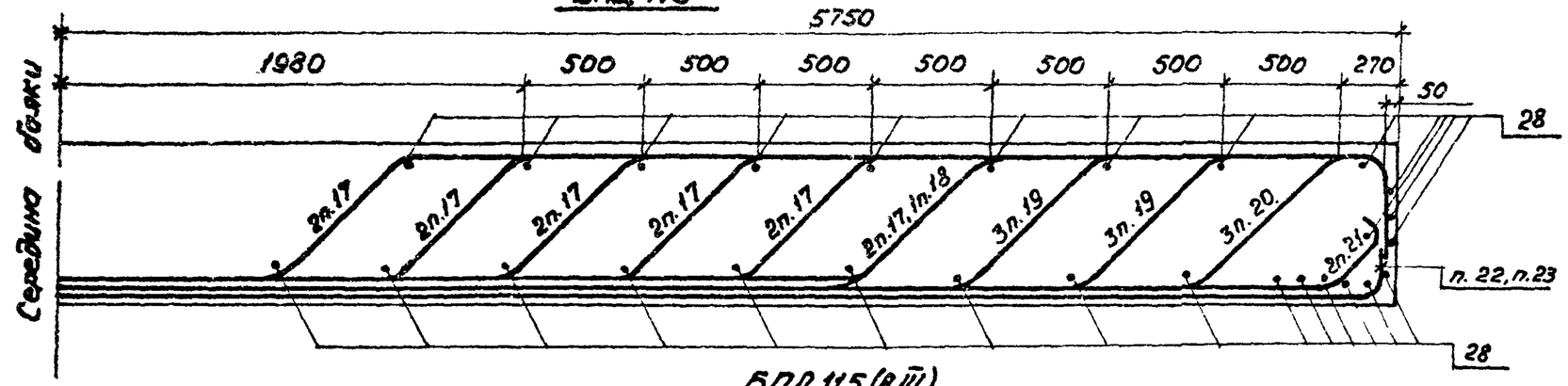

БПД 115 (А III)

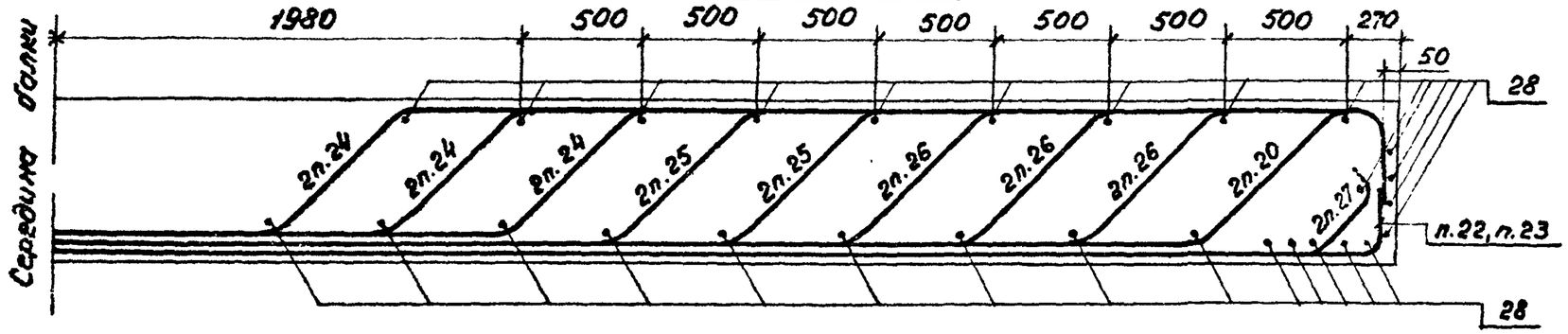

Ведомость деталей

Поз.	Эскиз
21	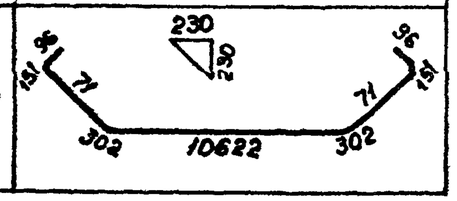

продолжение табл.

Поз.	Эскиз
17	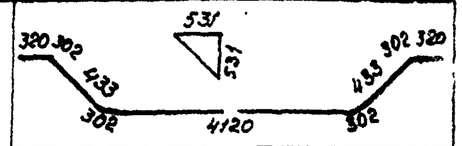
18	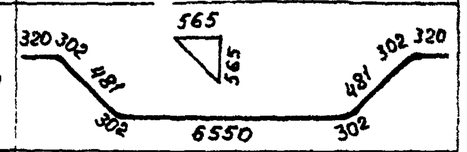
19	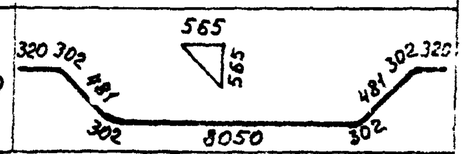
20	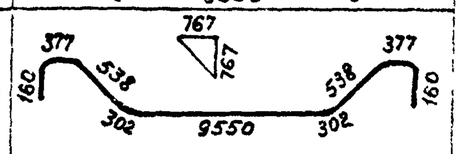
27	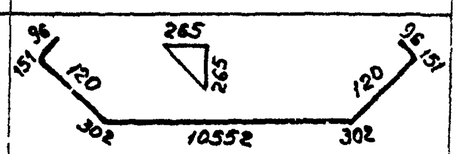
24	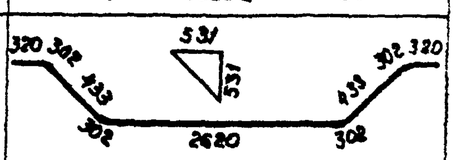
25	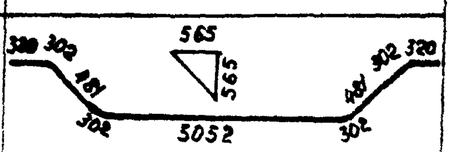
26	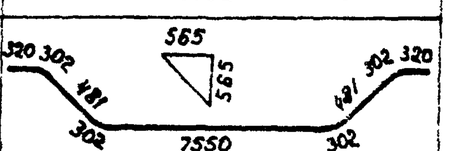
22	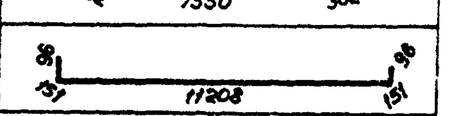
23	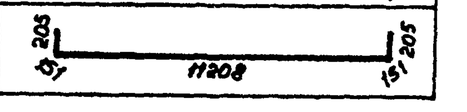

2670-03

Формат	Зона	Поз.	Обозначение	Наименование	Колич. —	Колич. от	Примечание
				Документация			
			ТУ 35-696-87	Технические условия			
А3			3.501.1-146.1 БПД 93.00.00СБ	Сборочный чертеж			
А3			3.501.1-146.1 ДП.0	Детали отгибов и			
				строповочных петель			
А3			3.501.1-146.1 МБ.0	Маркировка балок			
А3			3.501.1-146.1 ВС.0	Выборка стали			
А3			3.501.1-146.1 ИБ.0	Изоляция балок			
				Сборочные единицы			
А3		1.	3.501.1-146.2 С263..С269.0	Сетка арматурная С263	2	2	
А3		2.	3.501.1-146.2 С263..С269.0-01	С264	1	1	
А3		3.	3.501.1-146.2 С46..С57.0	С46	4	4	
А3		4.	3.501.1-146.2 С46..С57.0-02	С48	2	2	
А3		5.	3.501.1-146.2 С167..С170.0	С167	1	1	
А3		6	3.501.1-146.2 С167..С170.0-01	С167н	1	1	
А3		7	3.501.1-146.2 С171..С174.0	С171	2	2	
А3		8	3.501.1-146.2 С171..С174.0-01	С171н	2	2	
А3		9	3.501.1-146.2 С167..С170.0-03	С169	2	2	
А3		10	3.501.1-146.2 С171..С174.0-03	С173	4	4	
А3		11	3.501.1-146.2 С167..С170.0-04	С170	2	2	
А3		12	3.501.1-146.2 С171..С174.0-04	С174	4	4	
А3		13	3.501.1-146.2 С239..С250.0	С239	4	4	
А3		14	3.501.1-146.2 С239..С250.0-02	С241	2	2	

* В спецификации указаны базовые марки балок. Все марки балок учтены в таблице исполнений на докум. 3.501.1-146.1 БПД 93.00.00СБ

* Марка	БПД 93	БПД 93 (А III)

Формат	Зона	Поз.	Обозначение	Наименование	Колич. —	Колич. от	Примечание
А3		15	3.501.1-146.2 С274.0	Сетка арматурная С274	2	2	
А3		16	3.501.1-146.3 МН3..МН4.00.00	Изделие закладное МН3	4	4	
				Детали			
				Арматура ГОСТ 5781-82			
Б4		17		⌀32 А II ℓ=4105	4		25,9 кг
Б4		18		ℓ=7285	10		46,0
Б4		19		⌀32 А II (А III) ℓ=10000	2	2	63,1
Б4		20		ℓ=9720	2	2	61,3
Б4		21		ℓ=9620	10	10	60,7
Б4		22		⌀32 А III ℓ=3685		2	23,3
Б4		23		ℓ=5935		4	37,4
Б4		24		ℓ=8635		4	54,5
Б4		25		⌀8 А I ℓ=1150	52	52	0,5
Б4		26		ℓ=9260	4	4	3,7
Б4		27		⌀25 А I ℓ=2110	4	4	3,1
				Материалы			
				Бетон В 35 для балок с индексом М1-840	8,7	8,7	м³

Марка	БПД 93	БПД 93 (А III)

Инв. N подл. | Подпись и дата | Взам. инв. N

Нач. отд.	Ткаченко		
Н. контр.	Миронова		
ГИП	Яшковский		
Рук. гр.	Якилова		
Вед. инж.	Панина		06.87
Инженер	Мамонова		

3.501.1-146.1 БПД 93.00.00

Балка внутренняя пролетного строения с понижен-ной строительной высотой (плитная) длиной 9,3м (БПД 93)

Стадия	Лист	Листов
Р	1	2

Ленгипротрансмост

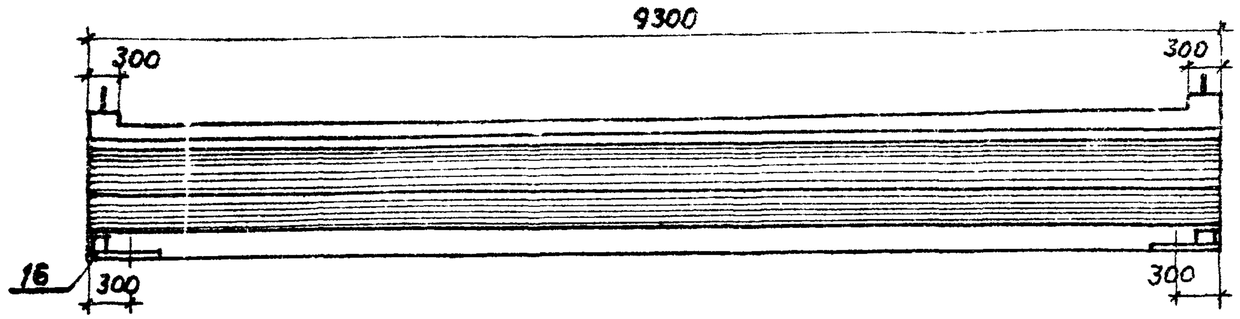

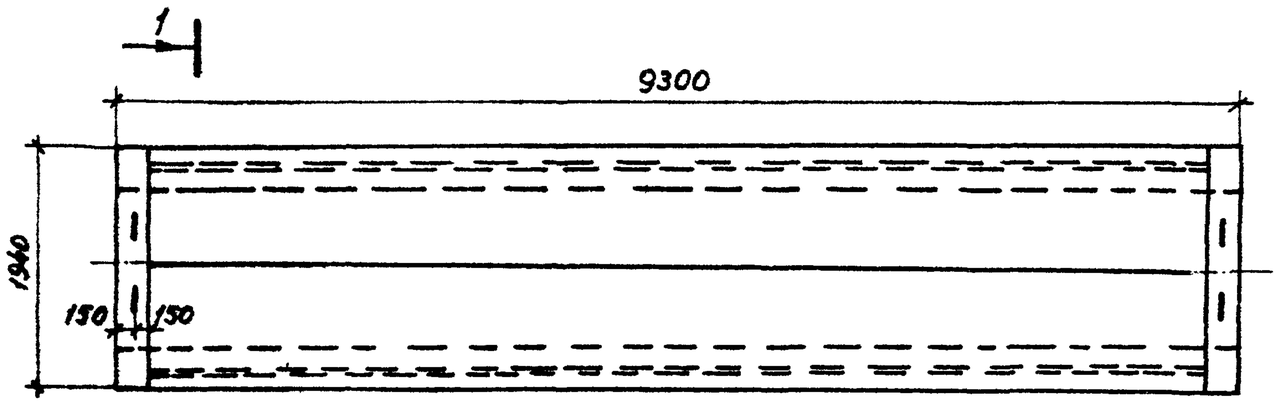

1 — 1
М1:20

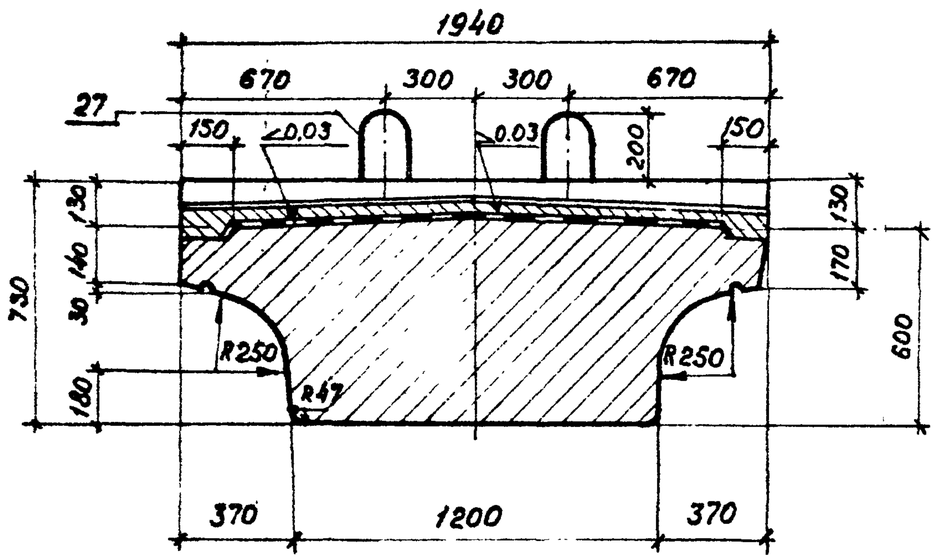

Обозначение	Марка балки
3.501.1-146.1 БПД 93.00.00	БПД 93 БПД 93-М БПД 93-М1
-01	БПД 93 (А III) БПД 93-М (А III) БПД 93-М1 (А III)

				3.501.1-146.1 БПД 93.00.00 СБ			
				Балка внутренняя пролетного строения с пониженной строительной высотой (плитная) длиной 9,3 м (БПД 93) Сборочный чертеж.	Стадия	Масса	Масштаб
Нач.отд.	Ткаченко				Р	24,1т	1:50
Н.контр.	Миронов				Лист 1	Листов 3	
ГИП	Пашковский						
рук.гр.	Акулова				Ленгипротрансмост		
Проверил	Панина		06.88				
Исполнил	Клещева						

Инв.№ подл. | Подпись и дата | Взам.инв.№

Схемы расположения сеток

Сетки плиты

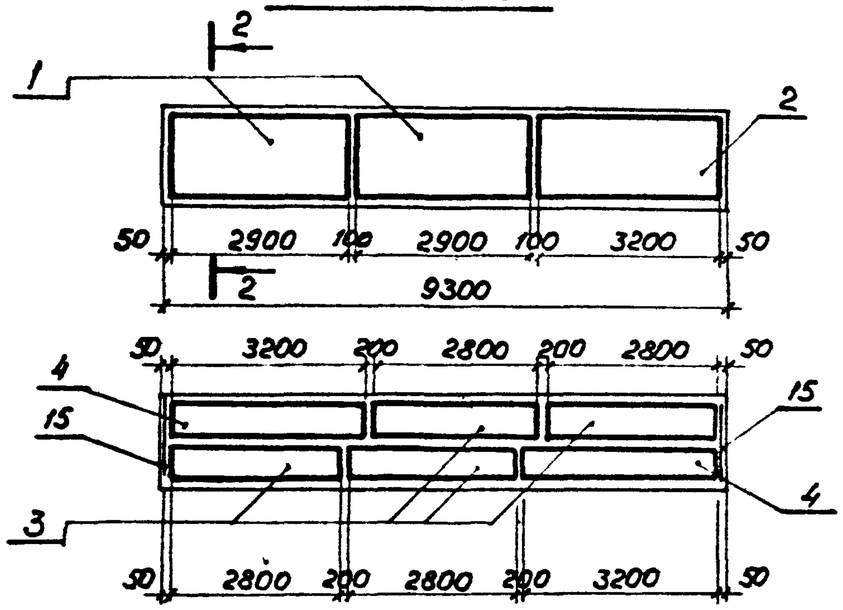

Сетки ребра

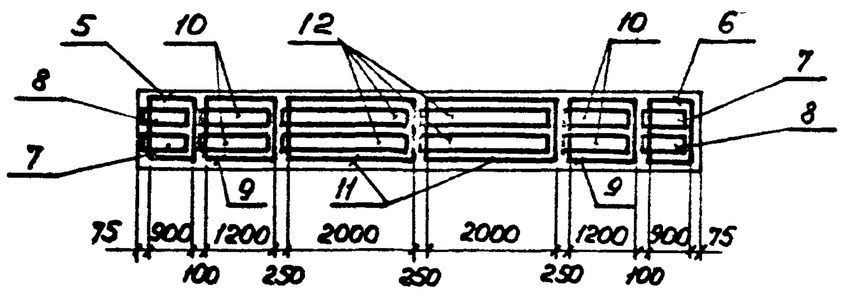

Сетки выпов

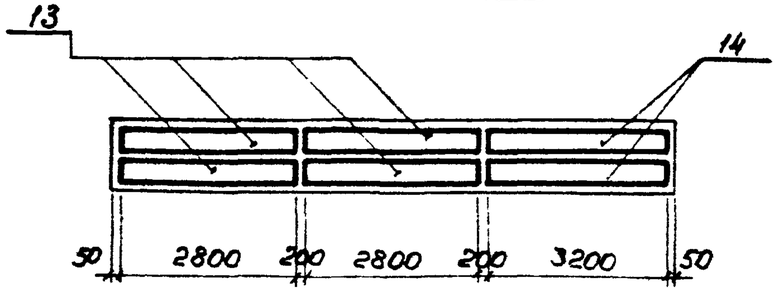

2-2
М 1:20

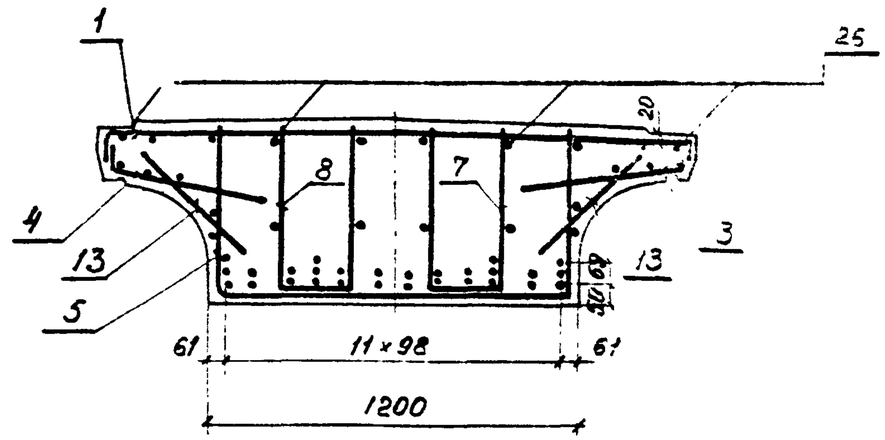

БПД 93

17	–	–	17	–	–	–	–	–	17	–	17
18	19	18	18	18	18	18	18	18	18	19	18
21	20	21	21	21	21	21	21	21	21	20	21

БПД 93 (А III)

23	19	23	22	24	24	24	24	22	23	19	23
21	20	21	21	21	21	21	21	21	21	20	21

Схема расположения отогнутых стержней

БПД 93

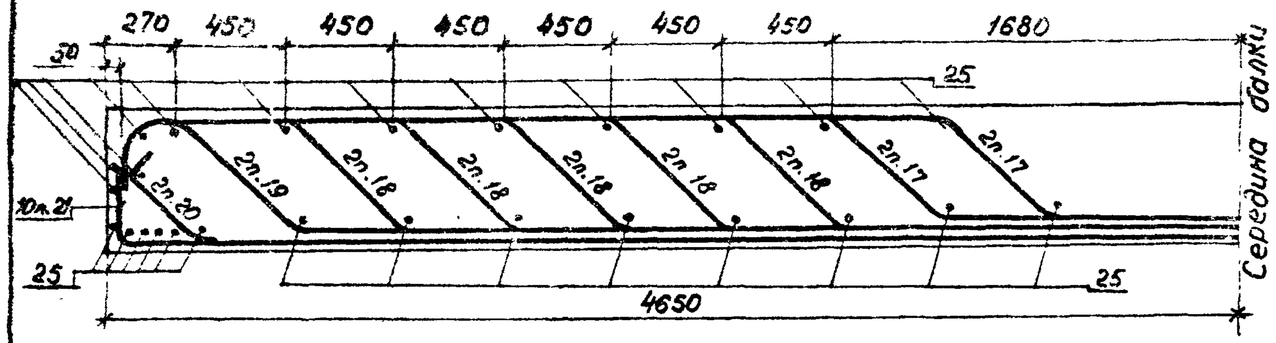

БПД 93 (AIII)

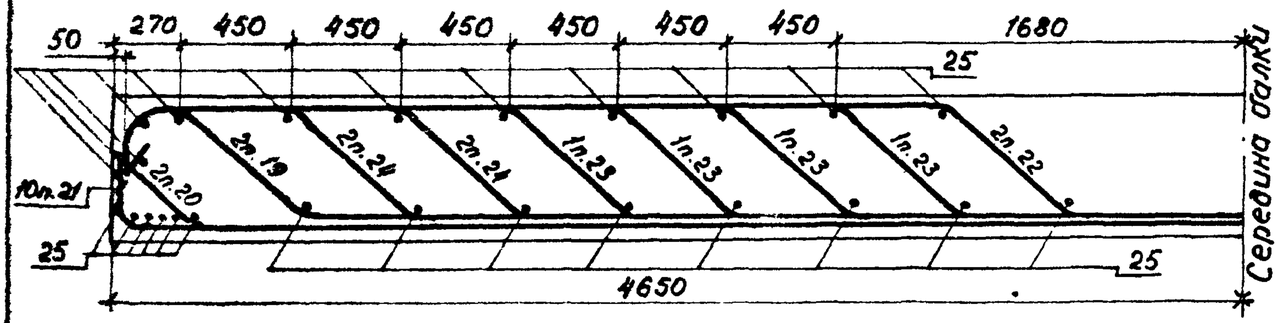

Ведомость деталей

Поз.	Эскиз
17	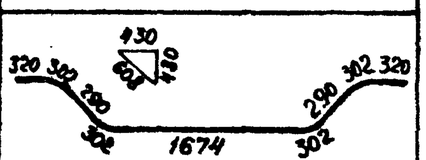
18	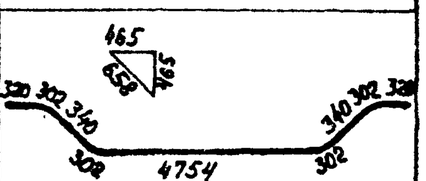
19	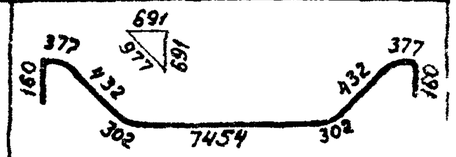
20	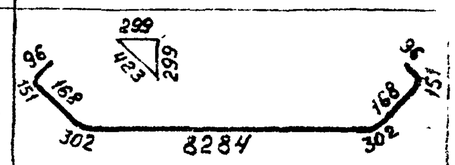
21	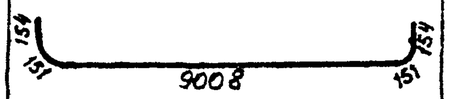
22	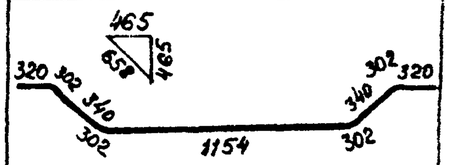
23	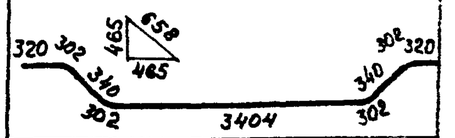
24	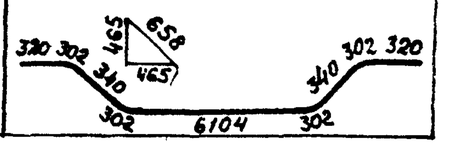

Инв. № подл. | Подпись и дата | Взам. инв. №

Формат	Зона	Поз.	Обозначение	Наименование	Колич. —	Колич. 01.	Примечание
				Документация			
			ТУ 35-696-87	Технические условия			
А3			3.501.1-146.1 БПД 73.00.00 СБ	Сборочный чертеж			
А3			3.501.1-146.1 ДП.0	Детали отгибов и			
				строповочных петель			
А3			3.501.1-146.1 МБ0	Маркировка балок			
А3			3.501.1-146.1 ВС.0	Выборка стали			
А3			3.501.1-146.1 ИБ.0	Изоляция балок			
				Сборочные единицы			
А3		1	3.501.1-146.2 С263... С269.0	Сетка арматурная С263	2	2	
А3		2	3.501.1-146.2 С263...С269.0	С269	1	1	
А3		3	3.501.1-146.2 С46... С57.0	С46	4	4	
А3		4	3.501.1-146.2 С46... С57.0-09	С55	2	2	
А3		5	3.501.1-146.2 С175... С178.0-02	С176	1	1	
А3		6	3.501.1-146.2 С175... С178.0-03	С176н	1	1	
А3		7	3.501.1-146.2 С179... С182.0-02	С180	2	2	
А3		8	3.501.1-146.2 С179...С182.0-03	С180н	2	2	
А3		9	3.501.1-146.2 С175... С178.0-04	С177	2	2	
А3		10	3.501.1-146.2 С179... С182.0-04	С181	4	4	
А3		11	3.501.1-146.2 С175...С178.0-05	С178	1	1	
А3		12	3.501.1-146.2 С179... С182.0-05	С182	2	2	
А3		13	3.501.1-146.2 С239... С250.0	С239	2	2	
А3		14	3.501.1-146.2 С239...С250.0-10	С249	2	2	
				* Марка	БПД 73	БПД 73 (Р III)	

* В спецификации указаны базовые марки балок. Все марки балок учтены в таблице исполнений на докум. 3.501.1-146.1 БПД 73.00.00СБ

Нач. отд.	Ткаченко		
Н. контр.	Миронова		
ГИП	Поликовский		
Рук. гр.	Акулова		
Вед. инж.	Панина		06.88
Инженер	Клещева		

3.501.1-146.1 БПД 73.00.00

Балка внутренняя пролетного строения с пониженной строительной высотой (плитная) длиной 7,3 м (БПД 73)

Стадия	Лист	Листов
Р	1	2

Ленгипротрансмост

			Обозначение	Наименование	Колич. —	Колич. 01	Примечание
А3		15	3.501.1-146.2 С274.0	Сетка арматурная С274	2	2	
А3		16	3.501.1-146.3 МН2.00.00	Изделие закладное МН2	4	4	
				Детали			
				Арматура ГОСТ 5781-82			
Б4		17		⌀32 AII (AIII) ℓ=4640	6	6	29,3 кг
Б4		18		⌀32 AII ℓ=6640	2		41,9
Б4		19		⌀32 AII (AIII) ℓ=7070	1	2	44,6
Б4		20		ℓ=7940	2	2	50,1
Б4		21		ℓ=7760	2	2	49,0
Б4		22		ℓ=7570	7	6	47,7
Б4		23		⌀8 AI ℓ=1150	46	46	0,5
Б4		24		ℓ=7260	4	4	2,9
Б4		25		⌀20 AI ℓ=1800	4	4	4,4
				Материалы			
				Бетон В35	6,4	6,4	$м^3$
				для балок с индексом М1 В40			
				Марка	БПД 73	БПД 73 (Р III)	

Инв. № подл. | Подпись и дата | Взам. инв. №

3.501.1-146.1 БПД 73.00.00

Лист 2

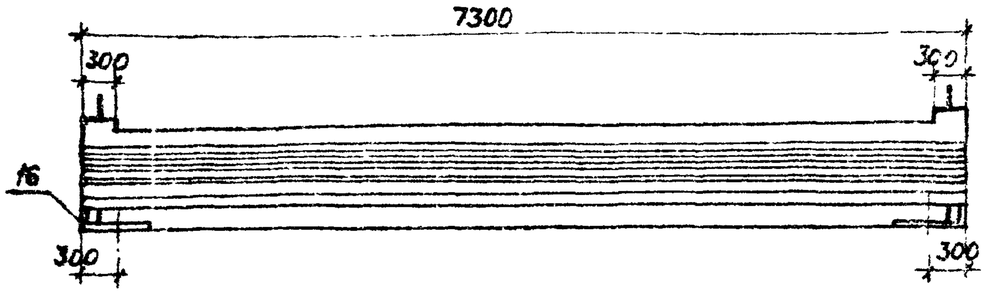

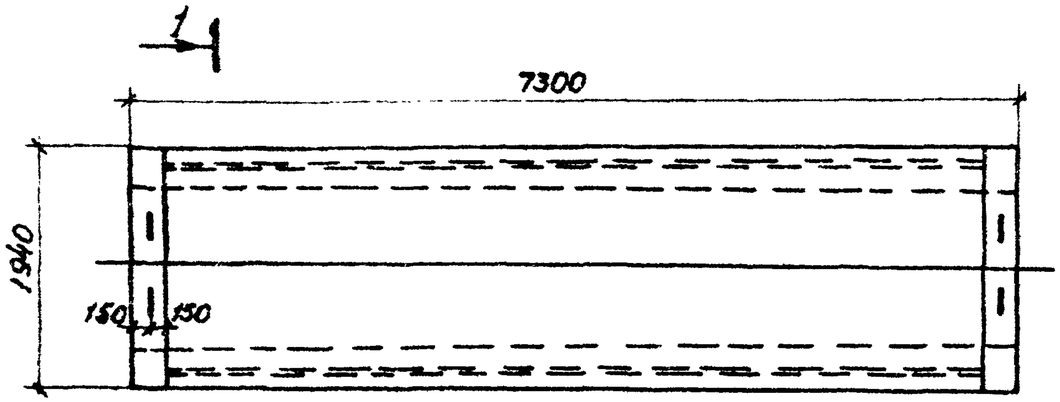

1–1
М1:20

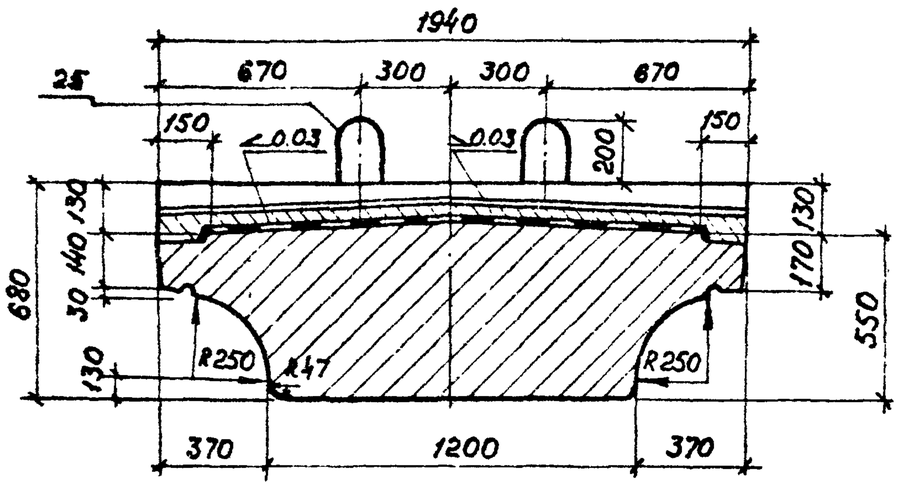

Обозначение	Марка балки
3.501.1-146.1 БПД 73.00.00	БПД 73 БПД 73-М БПД 73-М1
-01	БПД 73 (А III) БПД 73-М (А III) БПД 73-М1 (А III)

Нач. отд.	Ткаченко		
Н. контр.	Миронова		
ГИП	Пашковский		
Рук. гр.	Акимова		
Проверил	Панина		06.84
Исполнил	Клещева		

3.501.1-146.1 БПД 73.00.00 СБ

Балка внутренняя пролетного строения с пониженной строительной высотой (плитная) длиной 7,3м (БПД 73) Сборочный чертеж.

Стадия	Масса	Масштаб
Р	17,8т	1:50
Лист 1	Листов 3	

Ленгипротрансмост

Инв. № подл. | Подпись и дата | Взам. инв. №

Схемы расположения сеток

Сетки плиты

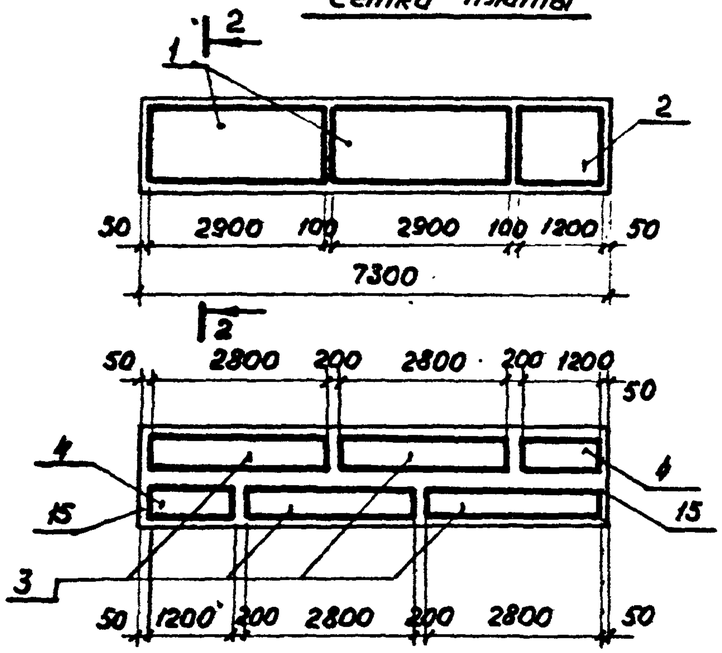

Сетки ребра

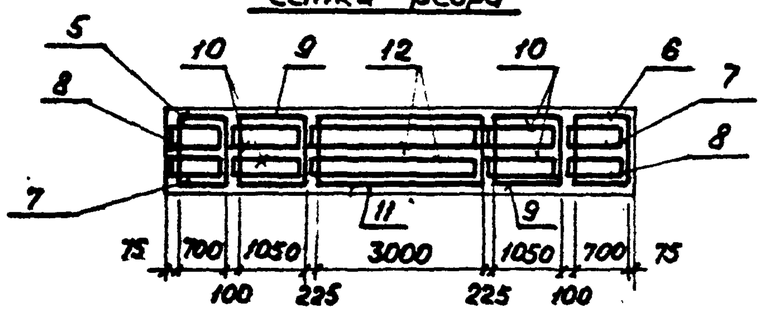

Сетки вутов

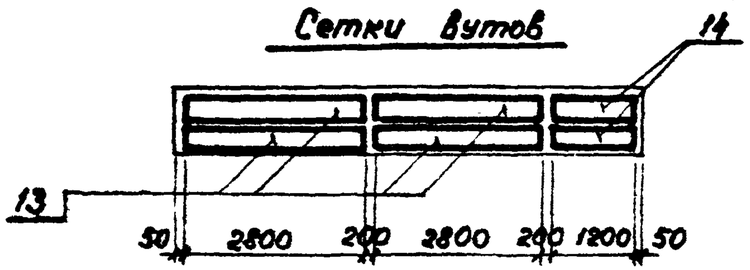

2-2
М 1:20

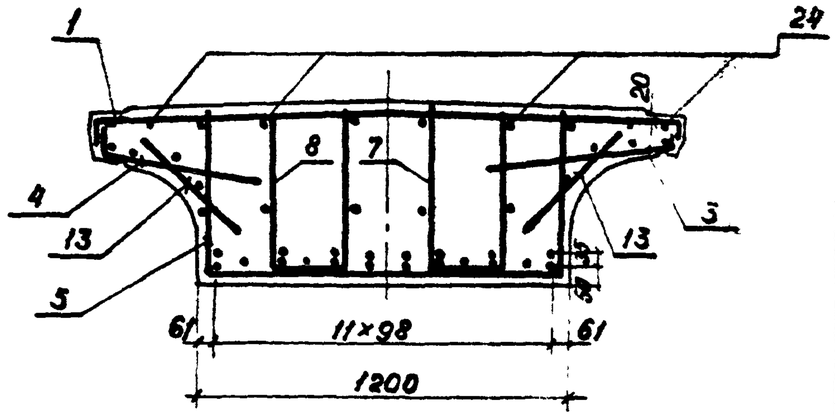

БПД 73

17	–	17	–	17	18	18	17	–	17	–	17
22	21	22	20	22	22	19	22	20	22	21	22

БПД 73 (А III)

17	–	17	–	17	–	–	17	–	17	–	17
22	21	22	20	22	19	19	22	20	22	21	22

Схема расположения отогнутых стержней

БПД73

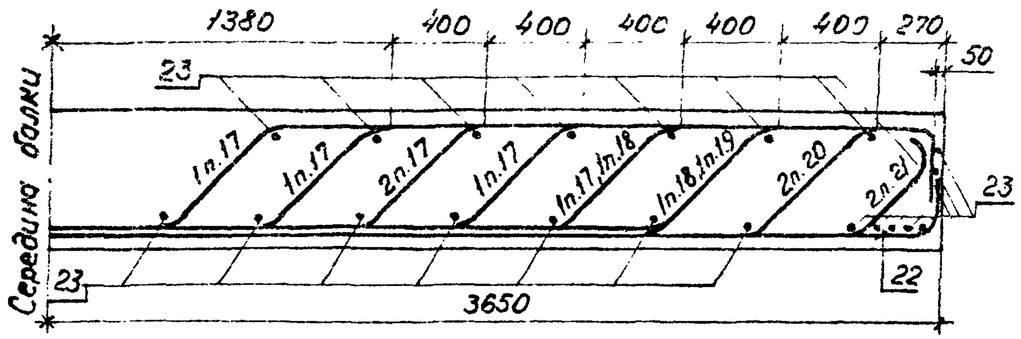

БПД73 (А III)

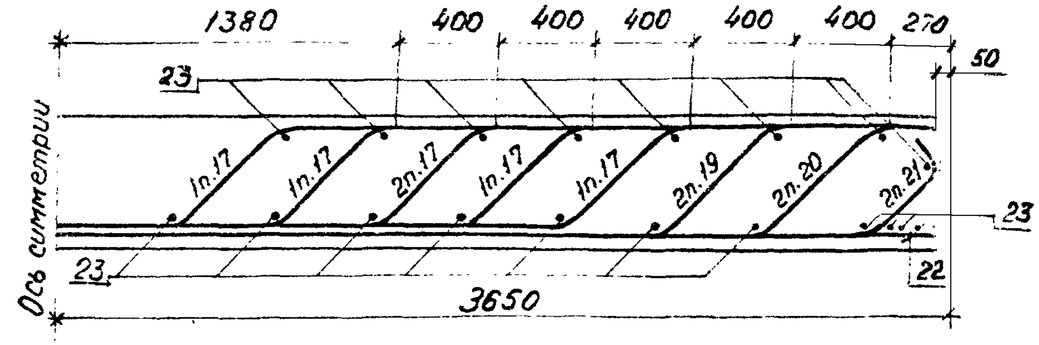

Ведомость деталей

Поз.	Эскиз
17	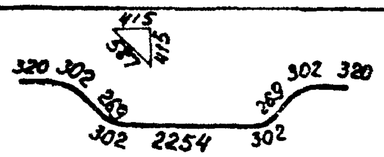
18	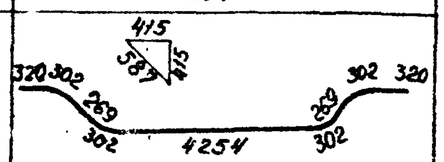
19	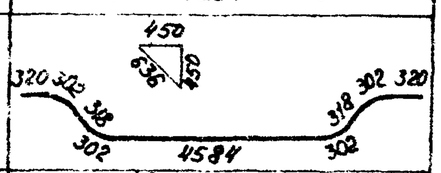
20	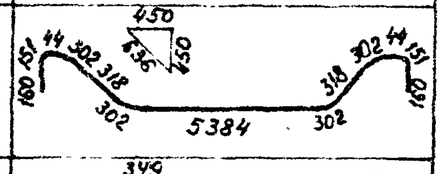
21	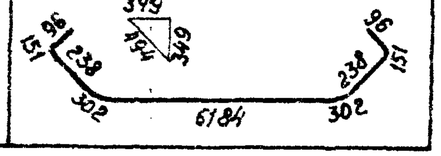

продолжение табл.

Поз.	Эскиз
22	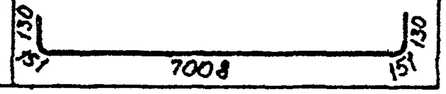

Инв. № подл. | Подпись и дата | Взам. инв. №

Формат	Зона	Поз.	Обозначение	Наименование	Колич. —	Колич. 01	Примечание
				Документация			
			ТУ35-696-87	Технические условия			
А3			3.501.1-146.1 БПД60.00.00СБ	Сборочный чертеж			
А3			3.501.1-146.1 ДП.0	Детали отгибов и			
				строповочных петель			
А3			3.501.1-146.1 МБ.0	Маркировка балок			
А3			3.501.1-146.1 ВС.0	Выборка стали			
А3			3.501.1-146.1 ИБ.0	Изоляция балок			
				Сборочные единицы			
А3		1	3.501.1-146.2 С263...С269.0	Сетка арматурная С263	1	1	
А3		2	3.501.1-146.2 С263...С269.0-02	С265	1	1	
А3		3	3.501.1-146.2 С46...С57.0	С46	2	2	
А3		4	3.501.1-146.2 С46...С57.0-03	С49	2	2	
А3		5	3.501.1-146.2 С183...С184.0	С183	1	1	
А3		6	3.501.1-146.2 С183...С184.0-01	С183н	1	1	
А3		7	3.501.1-146.2 С185...С186.0	С185	2	2	
А3		8	3.501.1-146.2 С185...С186.0-01	С185н	2	2	
А3		9	3.501.1-146.2 С183...С184.0-02	С184	1	1	
А3		10	3.501.1-146.2 С185...С186.0-02	С186	2	2	
А3		11	3.501.1-146.2 С239...С250.0	С239	2	2	
А3		12	3.501.1-146.2 С239...С250.0-03	С242	2	2	
А3		13	3.501.1-146.2 С274.0	С274	2	2	
А3		14	3.501.1-146.3 МН2.00.00	Изделие закладное МН2	4	4	

* В спецификации указаны базовые марки балок. Все марки балок учтены в таблице исполнений на докум. 3.501.1-146.1 БПД60.00.00СБ

* Марка	БПД60	БПД60(Д)

Нач. отд.	Ткаченко		
Н. контр.	Миронова		
ГИП	Лашковский		16.87
Рук. гр.	Якулова		
Вед. инж.	Панина		
Инженер	Соколова		

3.501.1-146.1 БПД60.00.00

Балка внутренняя пролетного строения с пониженной строительной высотой (плитная) длиной 6,0м (БПД 60)

Стадия	Лист	Листов
Р	1	2

Ленгипротрансмост

Формат	Зона	Поз.	Обозначение	Наименование	Колич. —	Колич. 01	Примечание
				Детали			
				Арматура ГОСТ 5781-82			
Б4		15		⌀25АII ℓ=2250	2		8,7кг
				⌀25АIII ℓ=2500		2	9,6
Б4		16		⌀25АII ℓ=3450	4		13,3
				⌀25АIII ℓ=3700		4	14,2
Б4		17		⌀25АII ℓ=4350	6		16,7
				⌀25АIII ℓ=4600		4	17,7
Б4		18		⌀25АII ℓ=5350	8		20,6
				⌀25АIII ℓ=5600		7	21,6
Б4		19		⌀25АII(АIII) ℓ=6090	8	7	23,4
Б4		20		ℓ=6290	2	2	24,2
Б4		21		⌀8АI ℓ=5960	4	4	2,3
Б4		22		⌀20АI ℓ=1800	4	4	4,4
				Материалы:			
				Бетон В40	4,4	4,4	$м^3$

Марка	БПД60	БПД60(Д)

Взам. инв. N | Подпись и дата | Инв. N подл.

3.501.1-146.1 БПД60.00.00

Лист 2

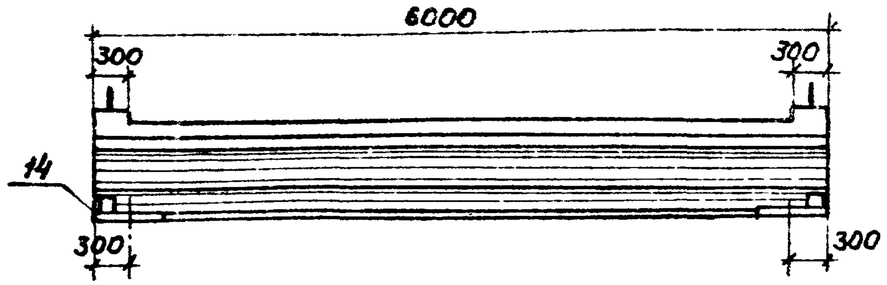

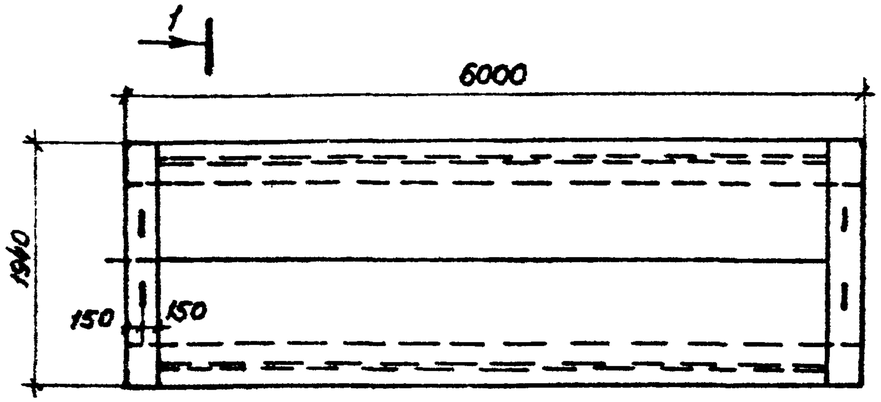

1-1
М1:20

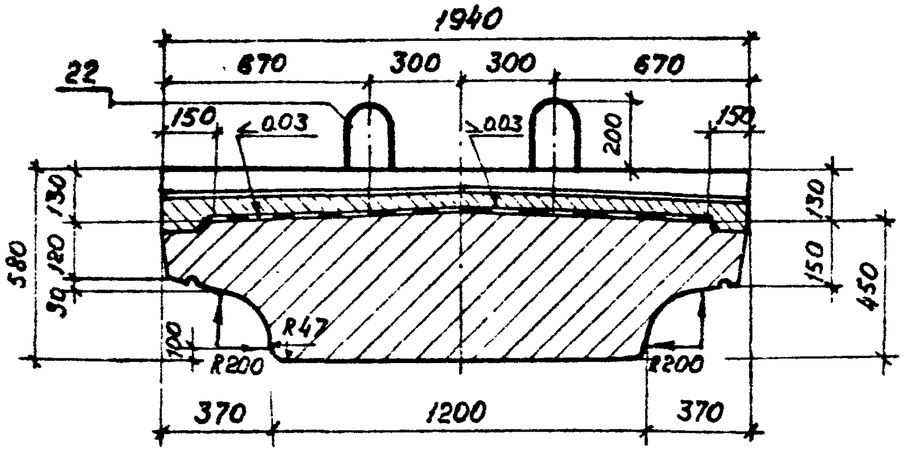

Обозначение	Марка балки
3.501.1-146.1 БПД 60.00.00	БПД 60 БПД 60-М БПД 60-М1
-01	БПД 60 (АIII) БПД 60-М (АIII) БПД 60-М1 (АIII)

Нач.отд.	Ткаченко		
Мконтр.	Миронова		
ГИП	Пашковский		
Рук.гр.	Акулова		
Проверил	Ланина		06.87
Исполнил	Клещева		

3.501.1-146.1 БПД 60.00.00 СБ

Балка внутренняя пролетного строения с понижен-ной строительной высотой (плитная) длиной 6,0м (БПД 60)
Сборочный чертеж

Стадия	Масса	Масштаб
Р	12,4т	1:50
Лист 1	Листов 2	

Ленгипротрансмост

Взам. инв.№ | Подпись и дата | Инв. № подл.

Схемы расположения сеток

Сетки плиты

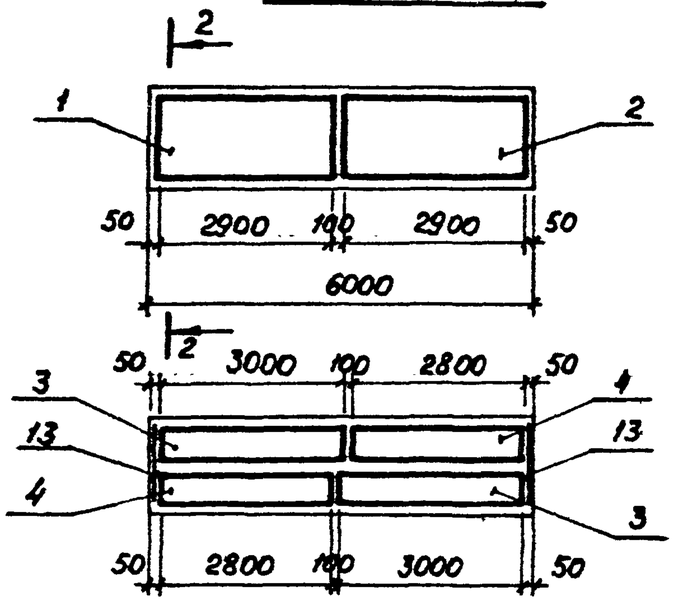

Сетки ребра

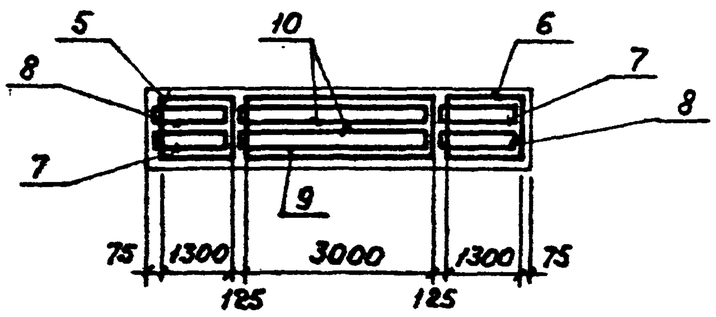

Сетки вутов

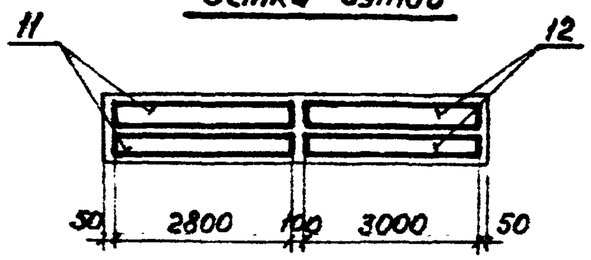

2 – 2
М1:20

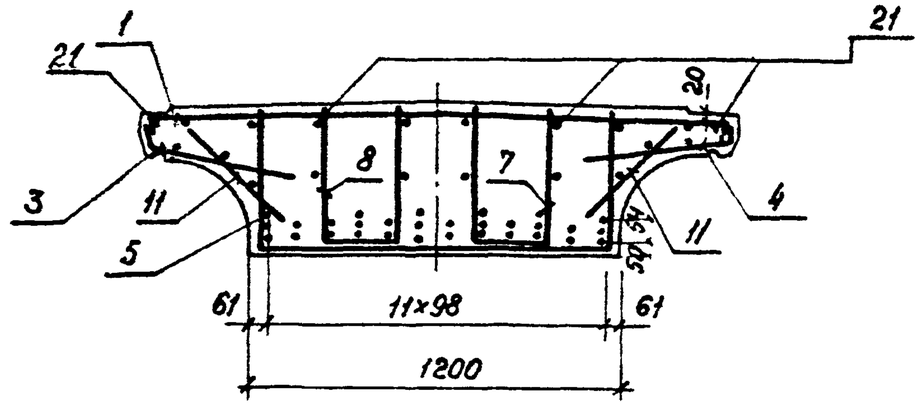

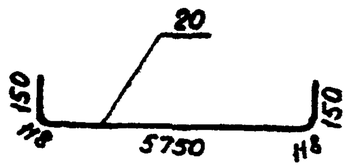

БПД 60

15	–	–	16	–	16	–	16	–	16	–	15
18	17	18	17	18	17	18	17	18	17	18	17
20	19	19	19	19	18	18	19	19	19	19	20

БПД 60 (АIII)

15											15
18	16	17	16	17	18	18	17	16	17	16	18
20	19	18	19	18	19	19	18	19	19	19	20

Формат	Зона	Поз.	Обозначение	Наименование	Колич. —	Колич. 01	Примечание
				Документация.			
			ТУ 35-656-87	Технические условия.			
А3			3.501.1-146.1 БПД50.00.00СБ	Сборочный чертеж.			
А3			3.501.1-146.1 ДП.0	Детали отгибов и			
				строповочных петель			
А3			3.501.1-146.1 МБ.0	Маркировка балок			
А3			3.501.1-146.1 ВС.0	Выборка стали			
А3			3.501.1-146.1 ИБ.0	Изоляция балок			
				Сборочные единицы			
А3		1	3.501.1-146.2 С263...С269.0	Сетка арматурная С263	1	1	
А3		2	3.501.1-146.2 С263...С269.0-04	С267	1	1	
А3		3	3.501.1-146.2 С46...С57.0*	С46	2	2	
А3		4	3.501.1-146.2 С46...С57.0-06	С52	2	2	
А3		5	3.501.1-146.2 С187...С189.0-02	С188	1	1	
А3		6	3.501.1-146.2 С187...С189.0-03	С188н	1	1	
А3		7	3.501.1-146.2 С190...С192.0-02	С191	2	2	
А3		8	3.501.1-146.2 С190...С192.0-03	С191н	2	2	
А3		9	3.501.1-146.2 С187...С189.0-04	С189	1	1	
А3		10	3.501.1-146.2 С190...С192.0-04	С192	2	2	
А3		11	3.501.1-146.2 С239...С250.0	С239	2	2	
А3		12	3.501.1-146.2 С239...С250.0-07	С246	2	2	
А3		13	3.501.1-146.2 С274.0	С274	2	2	
А3		14	3.501.1-146.3 МН2.00.00СБ	Изделие закладное МН2	4	4	
				Марка*	БПД50	БПД50 (А III)	

* В спецификации указаны базовые марки балок. Все марки учтены в таблице исполнений по докум. 3.501.1-146.1 БПД50.00.00СБ

Нач.отд.	Ткаченко		
Н.контр.	Миронова		
ГИП	Пошковский		0687
Рук.гр.	Акулова		
Вед.инж.	Панина		
Инженер	Клещева		

3.501.1-146.1 БПД50.00.00

Балка внутренняя пролетного строения с покинженной строительной высотой (плитная) длиной 5.0 м (БПД 50)

Стадия	Лист	Листов
Р	1	2

Ленгипротрансмост

Формат	Зона	Поз.	Обозначение	Наименование	Колич. —	Колич. 01	Примечание
				Детали			
				Арматура ГОСТ 5781-82			
Б4		15		⌀25 А II ℓ=1450	3		7.5 кг
Б4				⌀25 А III ℓ=2200		3	8,5
Б4		16		⌀25 А II ℓ=2650	3		10.2
Б4				⌀25 А III ℓ=2900		3	11.2
Б4		17		⌀25 А III ℓ=3650	4		14.1
Б4				⌀25 А III ℓ=3900		2	15.0
Б4		18		⌀25 А II ℓ=4750	6		18.3
Б4				⌀25 А III ℓ=4960		6	19.1
Б4		19		⌀25 А II ℓ=4960	8		19.1
				⌀25 А III ℓ=5060		6	19.5
Б4		20		⌀25 А II (А III) ℓ=5140	2	2	19.8
Б4		21		⌀8 А I ℓ=4960	4	4	2.0
Б4		22		⌀16 А I ℓ=1550	4	4	2,4
				Материалы:			
				Бетон В27,5	3.4	3.4	м³
				Для балок с			
				индексом М1-			
				В30			
				Марка	БПД50	БПД50 (А III)	

Взам.инв.№ | Подпись и дата | Инв.№ подл.

3.501.1-146.1 БПД50.00.00

Лист 2

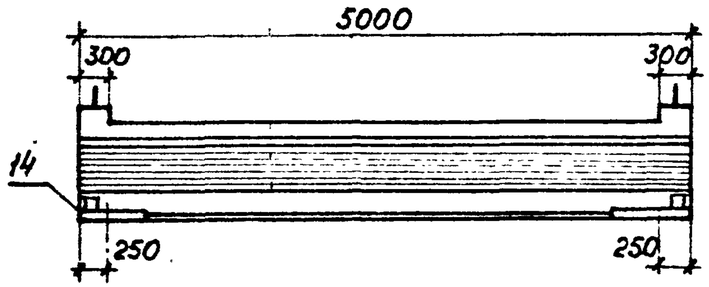

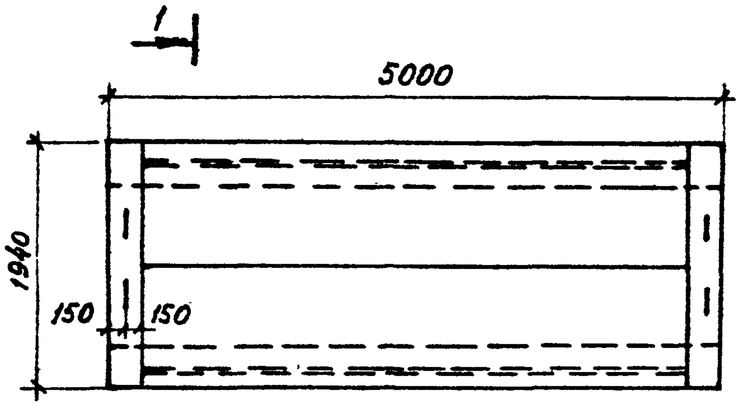

1

1–1
М 1:20

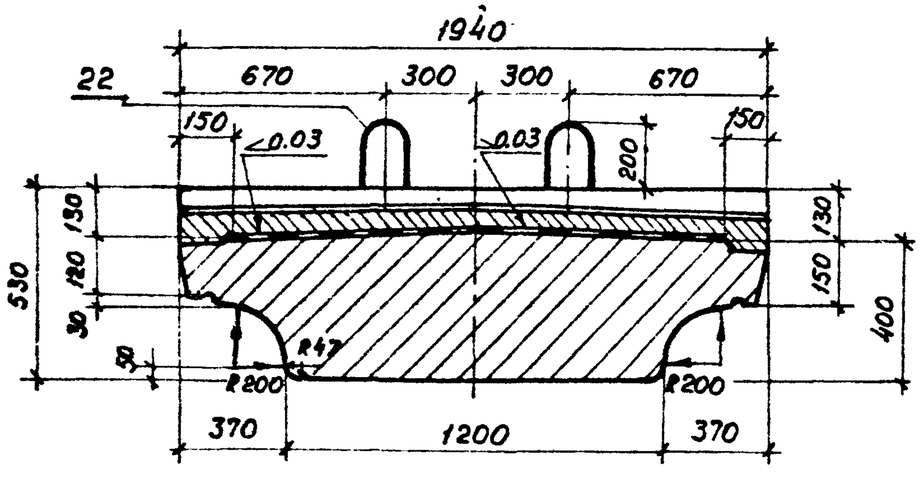

Обозначение	Марка балки
3.501.1-146.1 БПД50.00.00	БПД 50 БПД 50-м БПД 50-м1
-01	БПД 50 (АIII) БПД 50-м (АIII) БПД 50-м1 (АIII)

				3.501.1-146.1 БПД50.00.00 СБ			
Нач.отд.	Ткаченко			Балка внутренняя пролетного строения с пониженной строительной высотой (плитная) длиной 50 м (БПД 50) Сборочный чертеж.	Стадия	Масса	Масштаб
Н.контр.	Миронова				Р	9,7т	1:50
ГИП	Пошковский				Лист 1	Листов 2	
Рук гр.	Акулова						
Проверил	Панина		06.87		Ленгипротрансмост		
Исполнил	Клещева						

Схемы расположения сеток

Сетки плиты

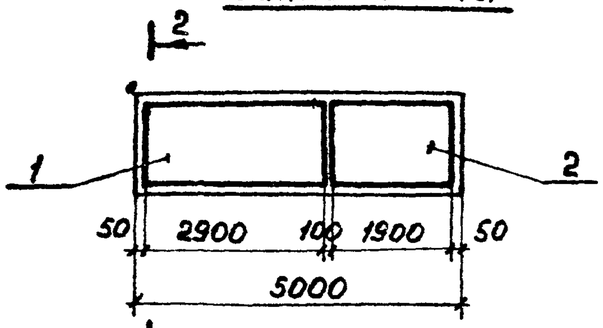

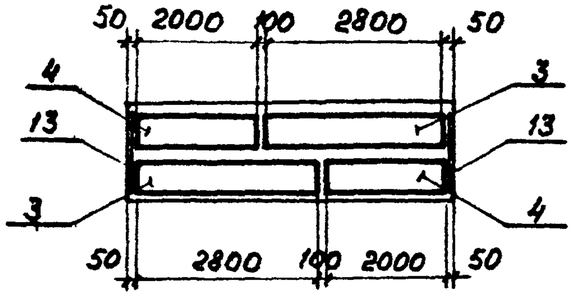

Сетки ребра

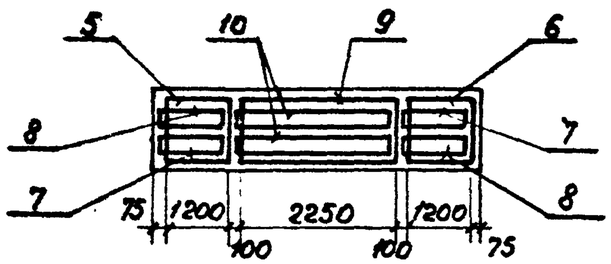

Сетки бутов

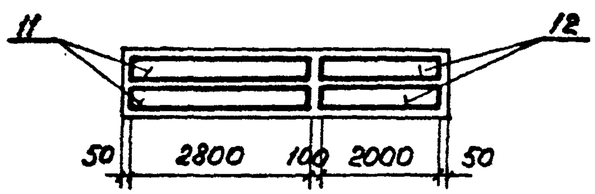

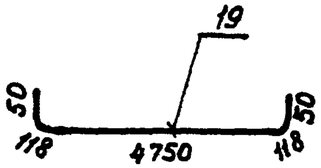

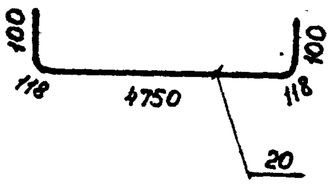

2 – 2
М1:20

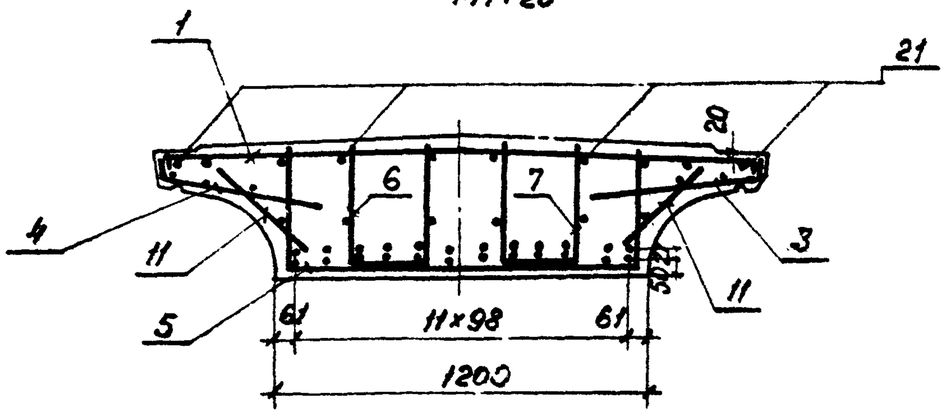

БПД 50

15											15
18	16	17	18	17	15	16	17	18	17	16	18
20	19	19	18	19	19	19	19	18	19	19	20

ЗПД50 (А III)

18	16	15	16	17	—	—	15	17	15	16	18
20	19	19	18	19	18	18	19	18	19	19	20

Формат	Зона	Поз.	Обозначение	Наименование	Колич. —	Колич. 01	Примеч.
				Документация			
			ТУ 35-696-87	Технические условия			
А3			3.501.1-146.1 БД-165.00.00СБ	Сборочный чертеж			
А3			3.501.1-146.1 ДБ.0	Дет. борт. и диафрагм			
А3			3.501.1-146.1 ДД.0	Армирование диафрагм			
А3			3.501.1-146.1 ДП.0	Дет. отгиб и строп. петель			
А3			3.501.1-146.1 МБ.0	Маркировка балок			
А3			3.501.1-146.1 ВС.0	Выборка стали			
А3			3.501.1-146.1 ИБ.0	Изоляция балок			
				Сборочные единицы			
А3		1	3.501.1-146.2 С263...С269.0	Сетка арматурная С263	5	5	
А3		2	3.501.1-146.2 С263...С269.0-05	С268	1	1	
А3		3	3.501.1-146.2 С58...С63.0	С58	10	10	
А3		4	3.501.1-146.2 С58...С63.0-05	С63	2	2	
А3		5	3.501.1-146.2 С203...С205.0	С203	2	2	
А3		6	3.501.1-146.2 С203...С205.0-01	С204	2	2	
А3		7	3.501.1-146.2 С203...С205.0-02	С205	2	2	
А3		8	3.501.1-146.2 С206...С208.0	С206	2	2	
А3		9	3.501.1-146.2 С206...С208.0-01	С207	2	2	
А3		10	3.501.1-146.2 С206...С208.0-02	С208	2	2	
А3		11	3.501.1-146.2 С239...С250.0	С239	10	10	
А3		12	3.501.1-146.2 С239...С250.0-09	С248	2	2	
А3		13	3.501.1-146.2 С235...С238.0	С235	2	2	
А3		14	3.501.1-146.2 С 201.0	С201	2	2	
				Марка*	БД 165	БД 165 (АII)	

*В спецификации указаны базовые марки балок. Все марки балок учтены в таблице исполнений на листе 3.501.1-146.1 БД.165.00.00-Б

Нач. отд.	Ткаченко		
Н. контр.	Миронова		
ГИП	Никифорова		
Рук. гр.	Якулова		
Вед. инж.	Панина		16.87
Инженер	Ионцева		

3.501.1-146.1 БД 165.00.00

Балка внутренняя ребристого пролетного строения длиной 16,5 м (БД 165)

Стадия	Лист	Листов
Р	1	2

Ленгипротрансмост

Формат	Зона	Поз.	Обозначение	Наименование	Колич —	Колич 01	Примеч.
А3		15	3.501.1-146.2 С270...С273.0	Сетка арматурная С270	2	2	
А3		16	3.501.1-146.2 С138.0	С138	2	2	
А3		17	3.501.1-146.3 МН5...МН6.00.00	Изделие закладное МН6	2	2	
				Детали			
				Арматура ГОСТ 5781-82			
Б4		18		⌀32 А II ℓ=8105		4	51,1 кг
Б4		19		ℓ=12160		4	76,8
Б4		20		ℓ=15160		1	95,7
Б4		21		ℓ=16190		4	102,2
Б4		22		ℓ=18400		1	116,1
Б4		23		⌀32 А III (АII) ℓ=17260	3	3	108,9
Б4		24		⌀32 А II ℓ=16700		2	105,4
Б4		25		ℓ=16565		5	104,5
Б4		26		⌀32 А III (АII) ℓ=16670	5	5	105,2
Б4		27		ℓ=16780	3	3	105,9
Б4		28		⌀32 А III (АII) ℓ=17670	2	2	111,5
Б4		29		⌀32 А III ℓ=8160	4		51,5
Б4		30		ℓ=12190	4		76,9
Б4		31		ℓ=15190	1		95,8
Б4		32		ℓ=16220	4		102,3
Б4		33		ℓ=18510	1		116,8
Б4		34		⌀32 А III (АII) ℓ=450	13	20	2,8
Б4		35		⌀8 АI ℓ=450	36	34	0,2
Б4		36		⌀10 А III (АII) ℓ=16460	8	8	18,2
Б4		37		⌀6 АI ℓ=550	165	165	0,1
Б4		38		⌀32 А II ℓ=2540	4	4	16,0
Б4		39		⌀10 А III (АII) ℓ=1070	110	110	0,7
				Материалы			
				Бетон В27.5	17,8	17,8	м³

Инв. № подл. | Подпись и дата | Взам. инв. №

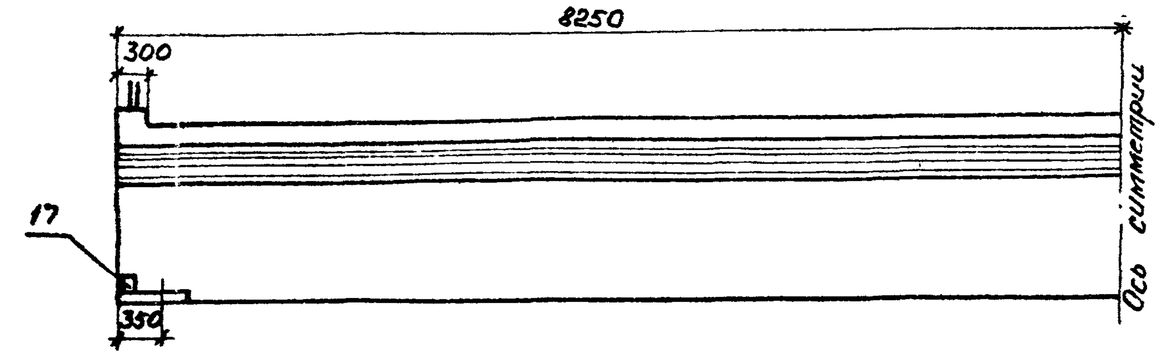

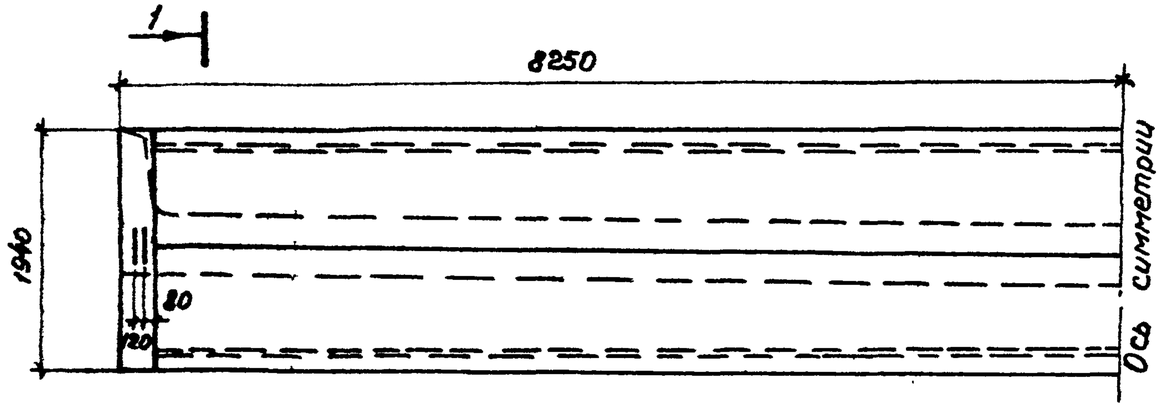

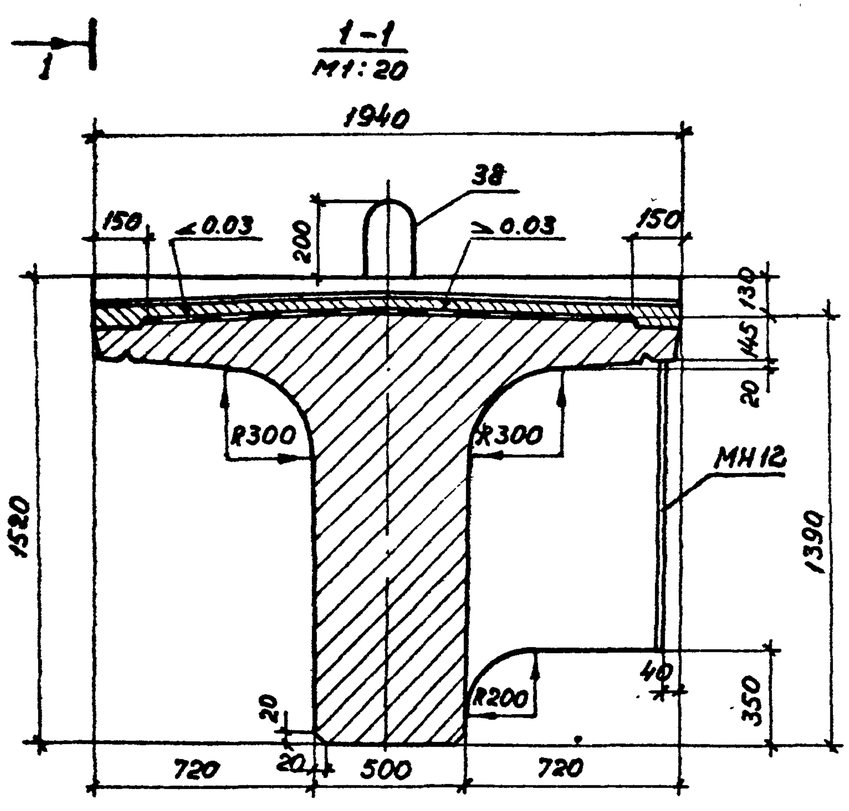

Обозначение	Марка балки
3.501.1-146.1 БД 165.00.00	БД 165 БД 165-М БД 165-М1
-01	БД 165 (АII) БД 165-М (АII) БД 165-М1 (АII)

Нач.отд.	Ткаченко		
Н.контр.	Миронова		
ГИП	Пошковский		
Рук.гр.	Акулова		
Проверил	Панина		06.87
Исполнил	Клещева		

3.501.1-146.1 БД165.00.00 СБ

Балка внутренняя ребристого пролетного строения длиной 16,5 м (БД 165)
Сборочный чертеж

Стадия	Масса	Масштаб
Р	48,4 т	1:50
Лист 1	Листов 3	

Ленгипротрансмост

Взам. инв.№ | Подпись и дата | Инв.№ подл.

Схемы расположения сеток

Сетки плиты

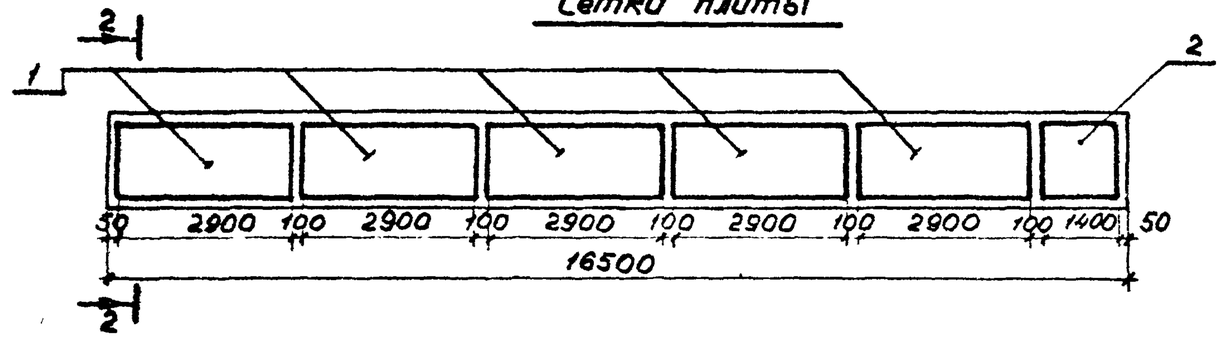

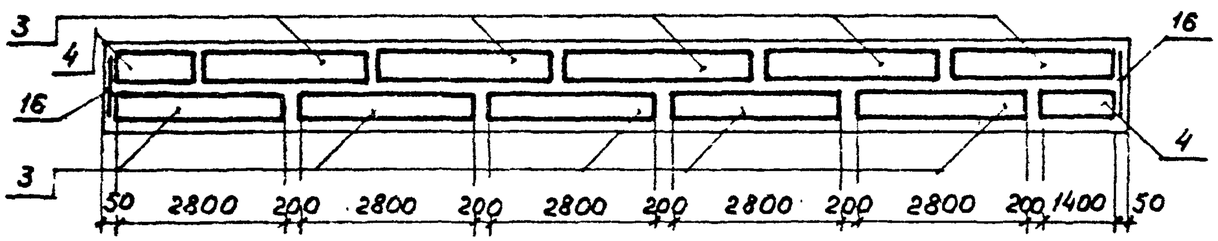

Сетки ребра

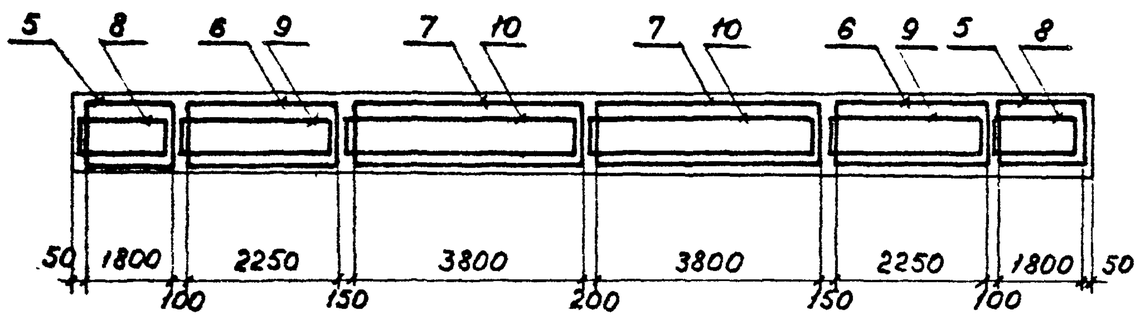

Сетки вутов

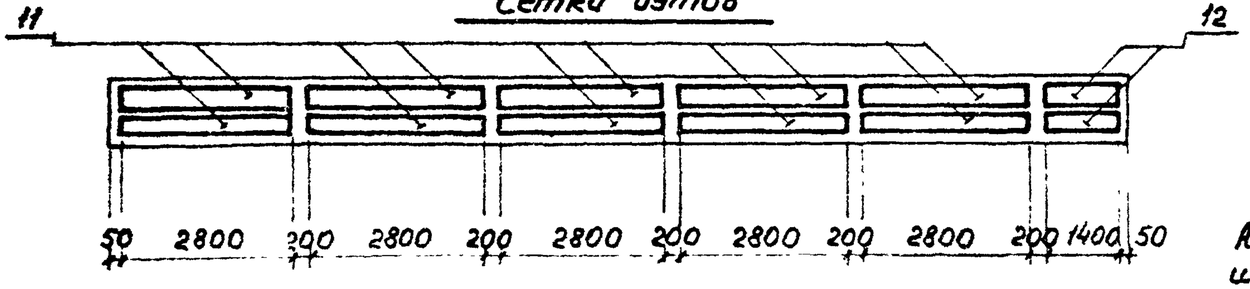

2 – 2
М1:20

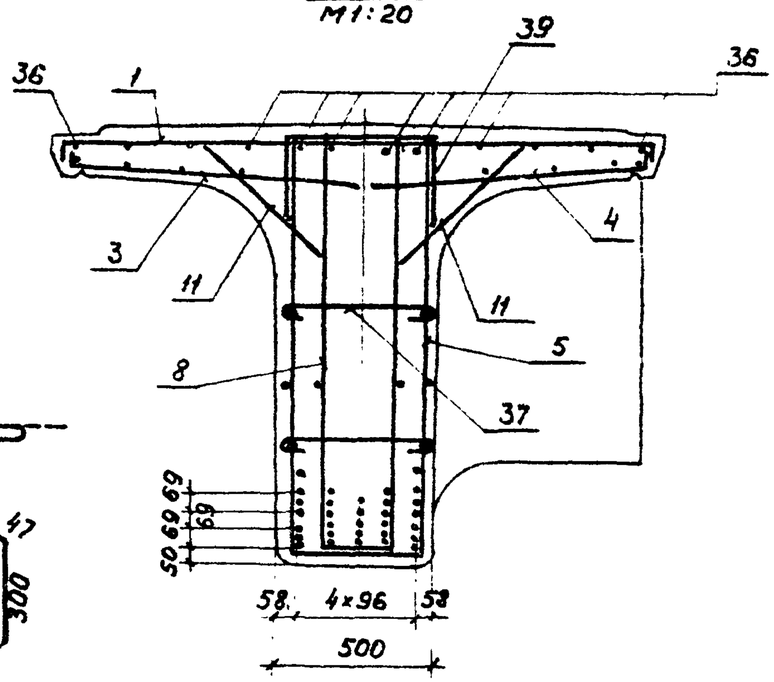

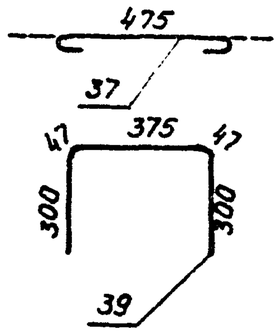

БД 165

29	29		29	29
30	30	31	30	30
32	32	33	32	32

23	25	23	25	23
26	26	26	26	26
28	27	27	27	28

БД 165(АII)

18	18		18	18

19	19	20	19	19
21	21	22	21	21
24	23	23	23	24

25	25	25	25	25
26	26	26	26	26
28	27	27	27	28

Армирование диафрагмы поз. 13, 14, 15 – см. соответствующие позиции 24, 25, 26 на докум. 3.501.1-146.1 ДД.0.

Хомуты балок М1, (армированных сталью класса А-III марки 25Г2С) выполнять замкнутыми с перепуском концов арматуры на 20 диаметров. При армировании балок арматурой из стали класса А-III допускается применять сварные сетки ребра, изготовленные из стали класса А-II марки 10ГТ.

Схема расположения отогнутых стержней

БД 165 (.

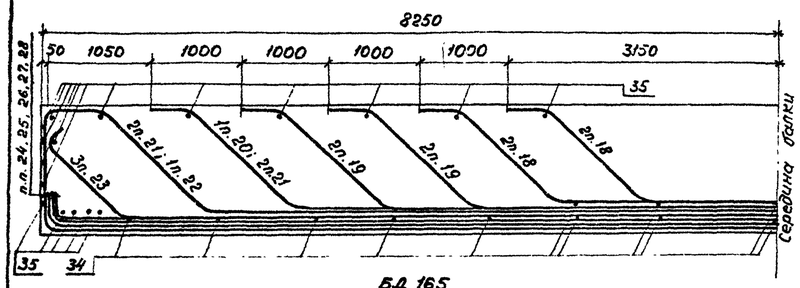

БД 165

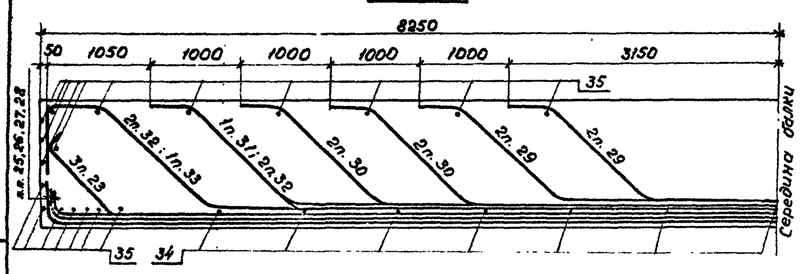

Ведомость деталей

Поз.	Эскиз
18	320 302 1161 1044 1044 1161 302 320; 302 3938 302
19	320 302 1256 1113 1113 1256 302 320; 302 7798 302

продолжение табл.

Поз.	Эскиз
20	320 302 1256 1113 1113 1256 302 320; 302 10798 302
21	320 302 1304 1147 1147 1304 302 320; 302 11730 302
22	151 273 302 1304 1147 1147 1304 302 273 151; 302 12730 302
23	96 151 752 712 712 752 151 96; 302 14658 302
24	96 151 16208 151 96
25	96 151 16070 151 96
26	96 205 16070 205 96
27	96 259 16070 259 96
28	540 259 16070 259 540
29	320 302 1256 1113 1113 1256 302 320; 302 3798 302
30	320 302 1304 1147 1147 1304 302 320; 302 7730 302
31	320 302 1304 1147 1147 1304 302 320; 302 10730 302
32	320 302 1354 1182 1182 1354 302 320; 302 11660 302
33	540 273 151 302 1354 1182 1182 1354 302 151 273 540; 302 12660 302

Формат	Зона	Поз.	Обозначение	Наименование	Колич. —	Колич. 01	Примечание
				Документация			
			ТУ 35-696-87	Технические условия			
А3			3.501.1-146.1 БД135.00.00СБ	Сборочный чертеж			
А3			3.501.1-146.1 ДБ.0	Дет. борт. и диафрагм.			
А3			3.501.1-146.1 ДД.0	Армирован. диафрагм			
А3			3.501.1-146.1 ДП.0	Дет. отиб и строп. петель			
А3			3.501.1-146.1 МБ.0	Маркировка балок			
А3			3.501.1-146.1 ВС.0	Выборка стали			
А3			3.501.1-148.1 ИБ.0	Изоляция балок			
				Сборочные единицы			
А3		1	3.501.1-146.2 С263...С269.0	Сетка арматурная С263	4	4	
А3		2	3.501.1-146.2 С263...С269.0-05	С268	1	1	
А3		3	3.501.1-146.2 С58...С63.0	С58	8	8	
А3		4	3.501.1-146.2 С58...С63.0-05	С63	2	2	
А3		5	3.501.1-146.2 С209...С212.0	С209	2	2	
А3		6	3.501.1-146.2 С209...С212.0-01	С210	2	2	
А3		7	3.501.1-146.2 С209...С212.0-03	С212	2	2	
А3		8	3.501.1-146.2 С213...С216.0	С213	2	2	
А3		9	3.501.1-146.2 С213...С216.0-01	С214	2	2	
А3		10	3.501.1-146.2 С213...С216.-03	С218	2	2	
А3		11	3.501.1-146.2 С239...С250.0	С239	8	8	
А3		12	3.501.1-146.2 С239...С250.0-09	С248	2	2	
А3		13	3.501.1-146.2 С235...С238.0-01	С236	2	2	
А3		14	3.501.1-146.2 С201.0	С201	2	2	
				Марка	БД135	БД135(АII)	

Нач.отд.	Жоченко		
Н.контр.	Миронова		
ГИП	Рожновский		
Рук.гр.	Акулова		
Вед.инж.	Панина		
Инженер	Гордеев		

3.501.1-146.1 БД135.00.00

Балка внутренняя ребристого пролетного строения длиной 13,5м (БД135)

Стадия	Лист	Листов
Р	1	2

Ленгипротрансмост

Формат	Зона	Поз.	Обозначение	Наименование	Колич. —	Колич. 01	Примечание
А3		15	3.501.1-146.2 С270...С273.0-01	С271	2	2	
А3		16	3.501.1-146.2 С138.0	С138	2	2	
А3		17	3.501.1-146.3 МН5...МН8.00.00	Изделие закладное МН6	2	2	
				Детали			
				Арматура ГОСТ 5781-82			
Б4		18		⌀32АII ℓ=6400		1	40,4 кг
Б4		19		ℓ=9820		5	62,0
Б4		20		ℓ=9850		1	62,2
Б4		21		ℓ=13250		2	83,6
Б4		22		ℓ=14630		2	92,3
Б4		23		⌀32АIII(АII) ℓ=14110	1	2	89,0
Б4		24		⌀32АII ℓ=13565		3	85,6
Б4		25		ℓ=13675		5	86,3
Б4		26		ℓ=13780		3	87,0
Б4		27		ℓ=14490		2	91,4
Б4		28		⌀32АIII ℓ=6420	2		40,5
Б4		29		ℓ=9850	5		62,2
Б4		30		ℓ=9910	1		62,5
Б4		31		ℓ=13310	2		84,0
Б4		32		ℓ=14690	2		92,7
Б4		33		ℓ=13635	3		86,0
Б4		34		ℓ=13745	3		86,7
Б4		35		ℓ=14490	2		91,4
Б4		36		⌀32АIII(АII) ℓ=450	9	13	2,8
Б4		37		⌀8АI ℓ=450	32	30	0,2
Б4		38		⌀10АIII (АII) ℓ=13460	8	8	8,4
Б4		39		⌀6АI ℓ=550	138	138	0,1
Б4		40		⌀32АI ℓ=2540	4	4	16,0
Б4		41		⌀10АIII (АII) ℓ=1070	92	92	0,7
				Материалы.			
				Бетон В27.5	13.5	13.5	м³

Инв. № подл. | Подпись и дата | Взам. инв. №

3.501.1-146.1 БД135.00.00

Лист 2

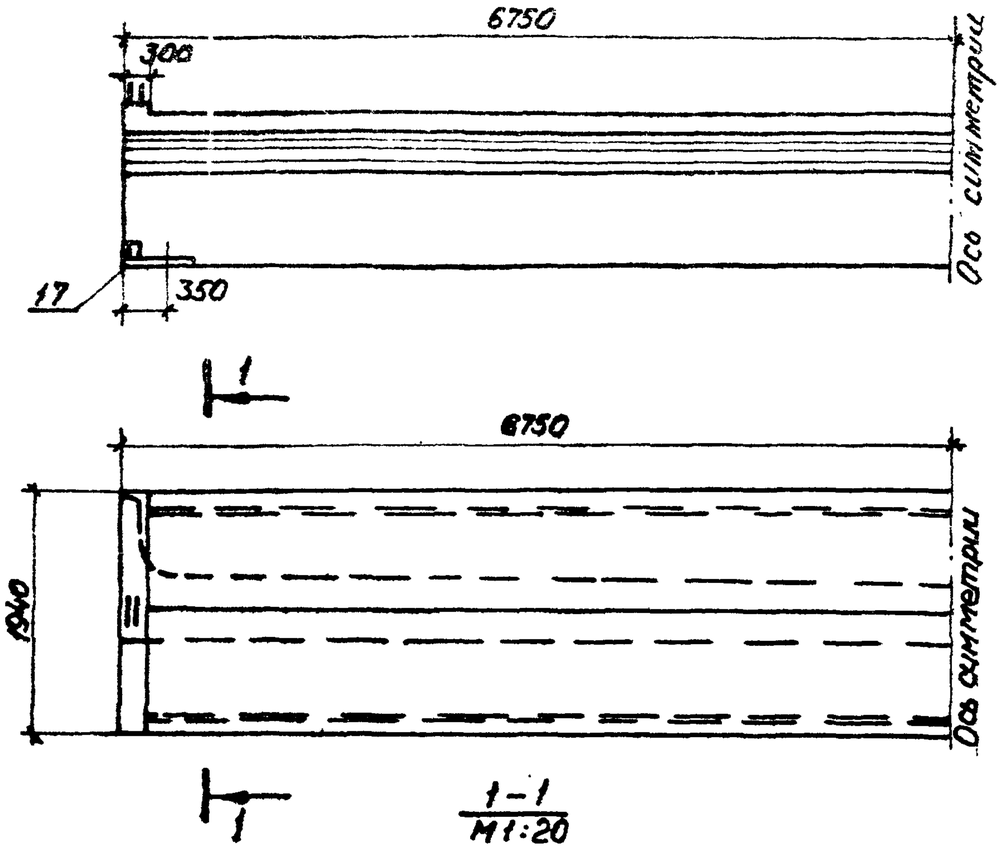

Обозначение	Марка балки
3.501.1-146.1 БД135.00.00	БД135 БД135-М БД135-М1
-01	БД135(АII) БД135-М(АII) БД135-М1(АII)

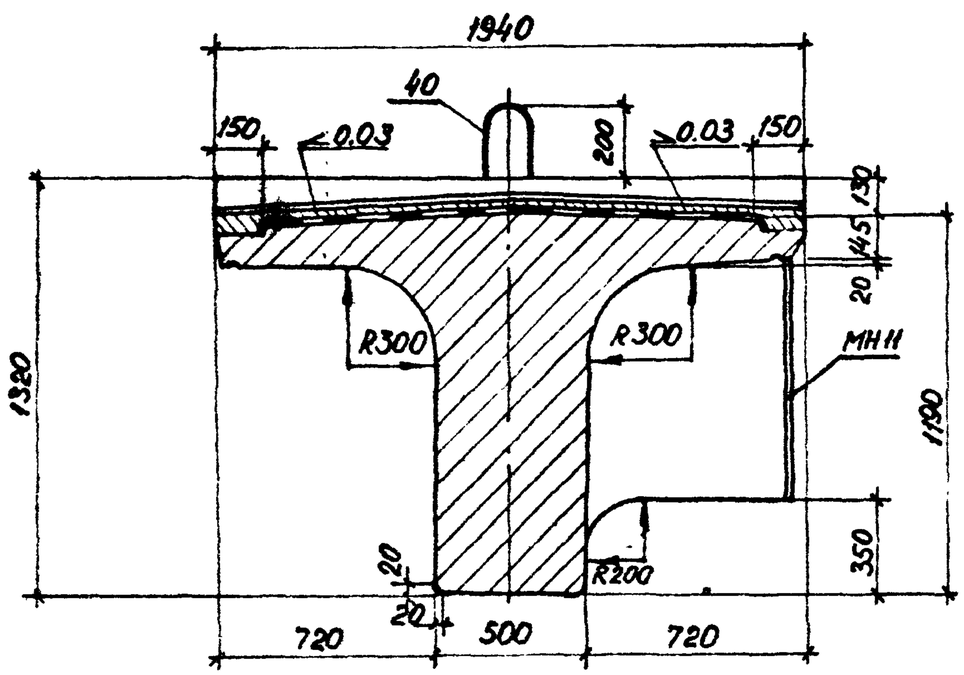

Нач.отд	Ткаченко			3.501.1-146.1 БД135.00.00СБ
Н.контр	Миронова			Балка внутренняя ребристого пролетного строения длиной 13,5м (БД135) Сборочный чертеж.
Гип	Пашковский		06.87	
Рук.гр.	Акулова			
Проверил	Панина		06.87	
Исполнил	Клещева			

Стадия	Масса	Масштаб
Р	36,8т	1:50
Лист 1	Листов 3	

Ленгипротрансмост

Схемы расположения сеток

Сетки плиты

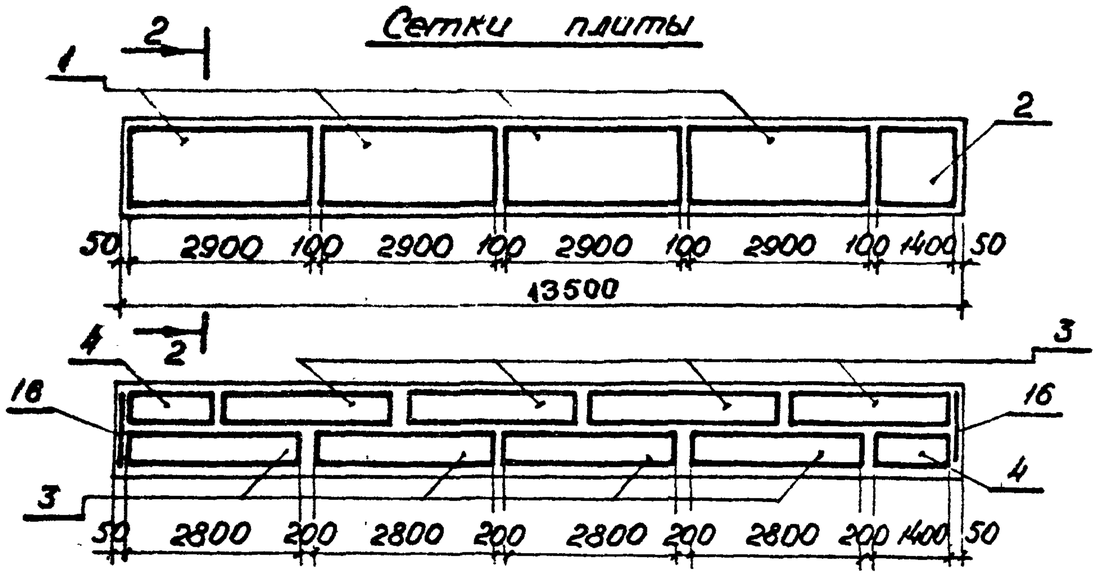

Сетки ребра

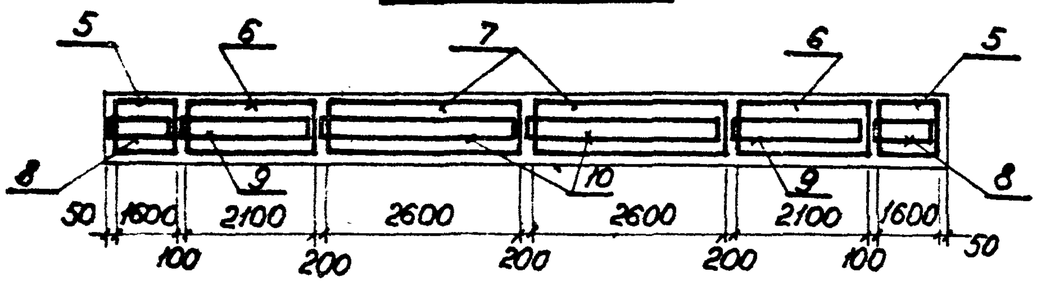

Сетки вутов

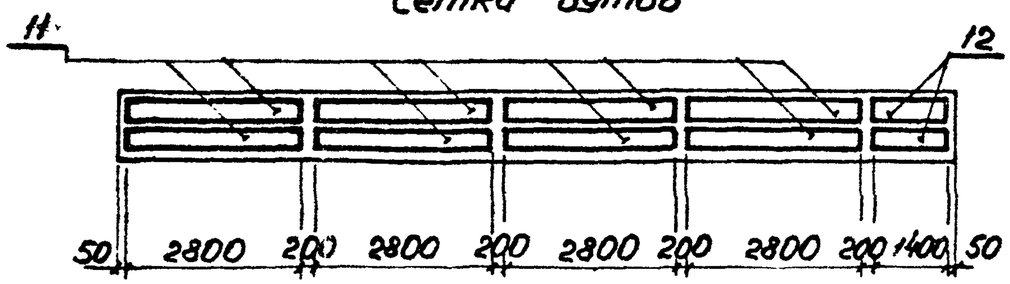

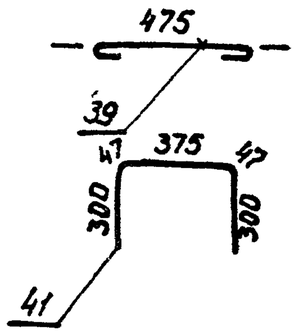

2-2

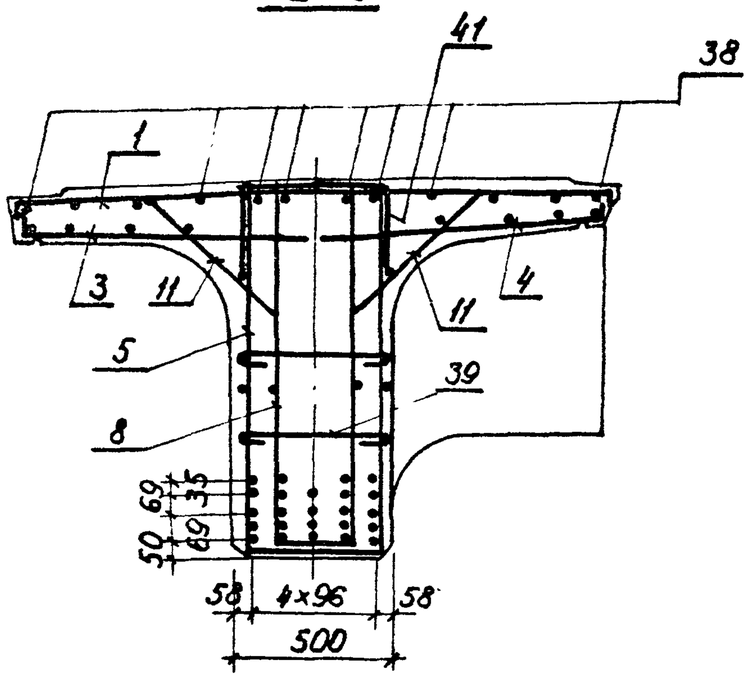

БД135 (AII)

		18		
19	19	19	19	19
21	22	20	22	21

24	23	24	23	24
25	25	25	25	25
27	26	26	26	27

БД135

28				28
29	29	29	29	29

31	32	30	32	31
33	23	33	23	33
35	34	34	34	35

Армирование диафрагмы поз. 13, 14, 15 – см. соответствующие позиции 24, 25, 26 на докум. 3.501.1-146.1 ДД.0.
Хомуты балок М1 (армированных сталью класса A-III марки 25Г2С) выполнять замкнутыми с перепуском концов арматуры на 20 диаметров.
При армировании балок арматурой из стали класса A-III допускается применять сварные сетки ребра, изготовленные из стали класса A-II марки 10ГТ.

Схема расположения отогнутых стержней

БД 135 (АII)

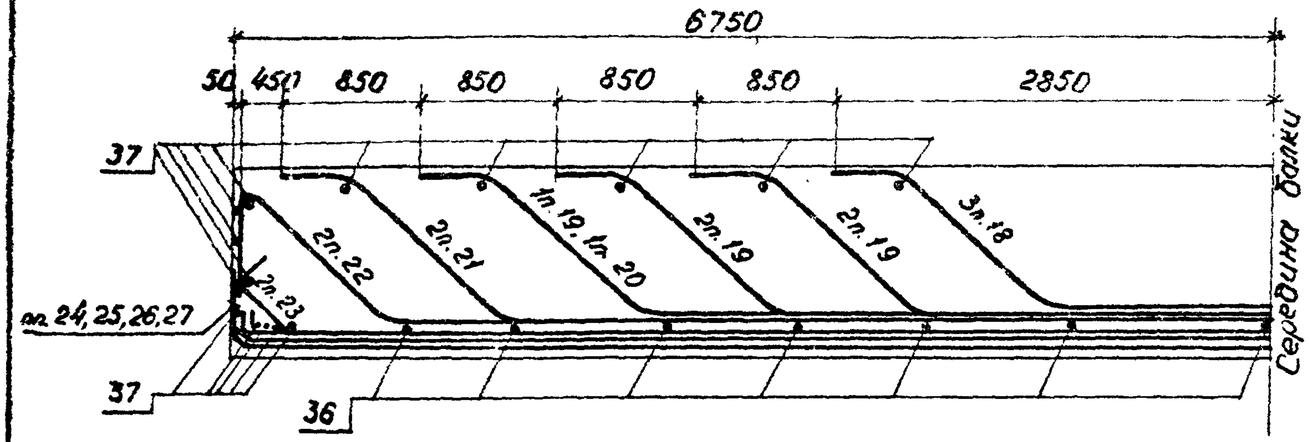

БД 135

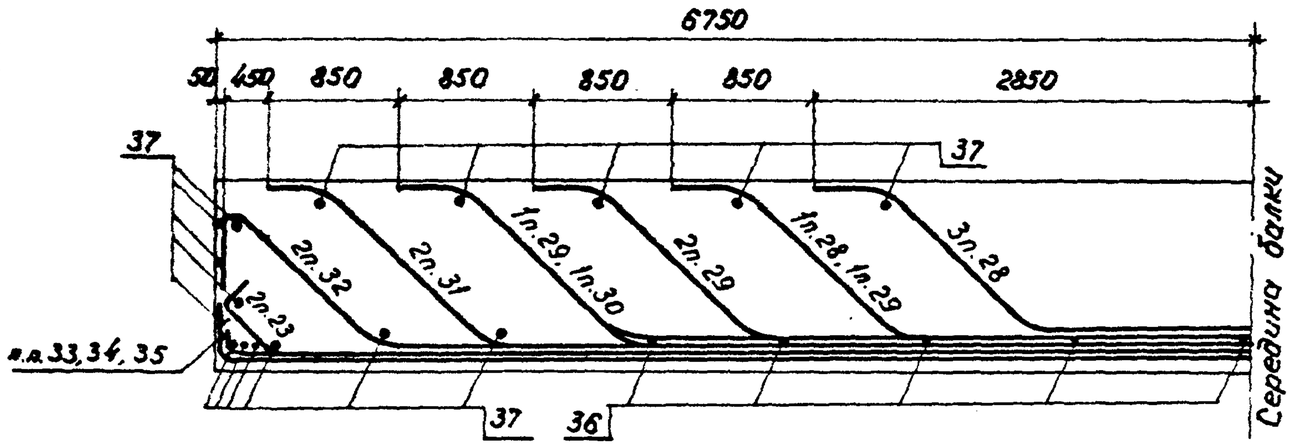

Ведомость деталей

Поз.	Эскиз
18	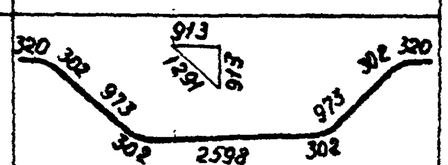
19	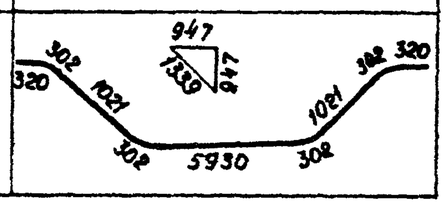

Продолжение табл.

Поз.	Эскиз
20	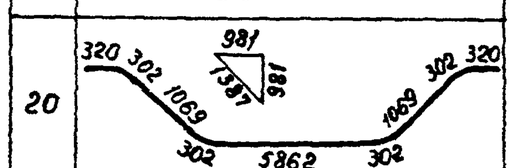
21	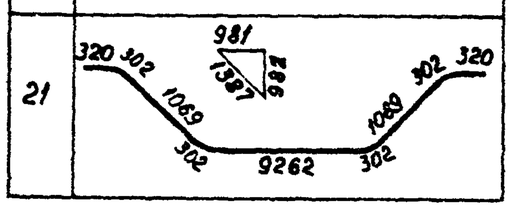

Поз.	Эскиз
22	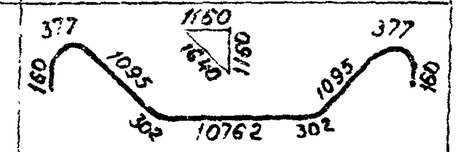
23	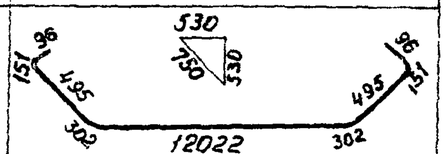
24	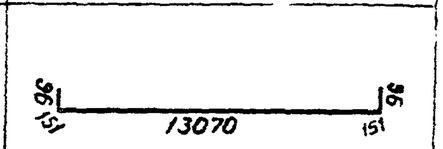
25	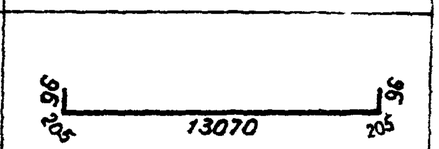
26	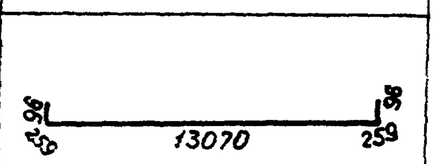
27	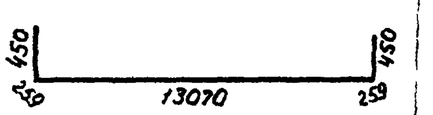
28	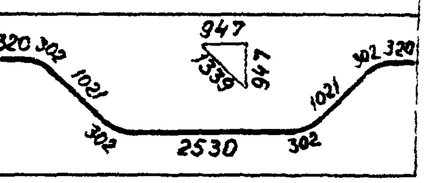

Поз.	Эскиз
29	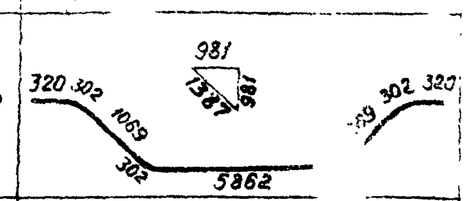
30	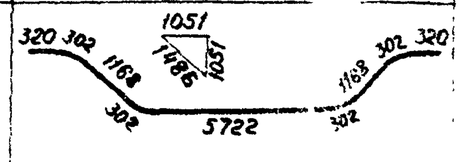
31	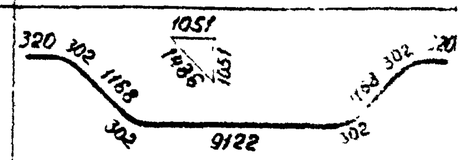
32	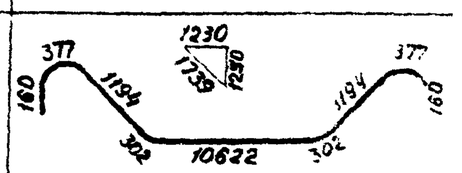
33	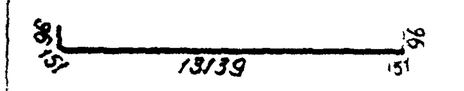
34	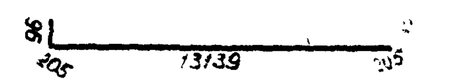
35	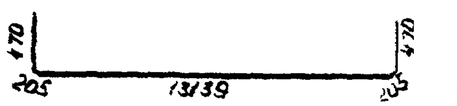

Формат	Зона	Поз.	Обозначение	Наименование	Колич. —	Колич. 01	Примечание
				Документация			
			ТУ35-696-87	Технические условия			
А3			3.501.1-146.1 БД115.00.00СБ	Сборочный чертеж			
А3			3.501.1-146.1 ДБ.0	Дет. борт. и диафрагм			
А3			3.501.1-146.1 ДД.0	Армирован. диафрагм.			
А3			3.501.1-146.1 ДП.0	Дет. отг. и отрол. петель			
А3			3.501.1-146.1 МБ.0	Маркировка балок			
А3			3.501.1-146.1 ВС.0	Выборка стали			
А3			3.501.1-146.1 ИБ.0	Изоляция балок			
				Сборочные единицы			
А3		1	3.501.1-146.2 С263...С269.0	Сетка арматурная С263	3	3	
А3		2	3.501.1-146.2 С263...С269.0-03	С266	1	1	
А3		3	3.501.1-146.2 С58...С63.0	С58	6	6	
А3		4	3.501.1-146.2 С58...С63.0-03	С61	2	2	
А3		5	3.501.1-146.2 С217...С220.0	С217	2	2	
А3		6	3.501.1-146.2 С217...С220.0-01	С218	2	2	
А3		7	3.501.1-146.2 С217...С220.0-03	С220	2	2	
А3		8	3.501.1-146.2 С221...С224.0	С221	2	2	
А3		9	3.501.1-146.2 С221...С224.0-01	С222	2	2	
А3		10	3.501.1-146.2 С221...С224.0-03	С224	2	2	
А3		11	3.501.1-146.2 С239...С250.0	С239	6	6	
А3		12	3.501.1-146.2 С239...С250.0-05	С244	2	2	
А3		13	3.501.1-146.2 С235...С238.0-02	С237	2	2	
А3		14	3.501.1-146.2 С201.0	С201	2	2	
				Марка	БД115	БД115(АII)	

Нач. отд.	Ткоченко		
Н. контр.	Миронова		
Гип	Пашковский		
Рук. гр.	Акулова		
Вед. инж.	Панина		10.87
Инженер	Гордеев		

3.501.1-146.1 БД115.00.00

Балка внутренняя ребристого пролетного строения длиной 11,5 м (БД115)

Стадия	Лист	Листов
Р	1	2

Ленгипротрансмост

Формат	Зона	Поз.	Обозначение	Наименование	Колич. —	Колич. 01	Примечание
А3		15	3.501.1-146.2 С270...С273.0-02	Сетка арматурная С272	2	2	
А3		16	3.501.1-146.2 С138.0	С138	2	2	
А3		17	3.501.1-146.3 МН5...МН6.00.00	Изделие закладное МН6	2	2	
				Детали			
				Арматура ГОСТ5781-82			
Б4		18		⌀32АII ℓ=5350		2	33,8 кг
Б4		19		ℓ=8380		4	52,9
Б4		20		ℓ=10620		1	67,0
Б4		21		ℓ=10680		1	67,4
Б4		22		⌀32АIII(АII) ℓ=12790	1	2	80,7
Б4		23		ℓ=12010	1	2	75,8
Б4		24		ℓ=11635	2	5	73,4
Б4		25		ℓ=11745	3	3	74,1
Б4		26		ℓ=12350	2	2	77,9
Б4		27		⌀32АIII ℓ=6130	3		38,7
Б4		28		ℓ=9930	4		62,7
Б4		29		ℓ=12820	2		80,9
Б4		30		⌀32АIII(АII) ℓ=450	7	11	2,8
Б4		31		⌀8АI ℓ=450	36	32	0,2
Б4		32		⌀10АIII(АII) ℓ=11460	8	8	7,1
Б4		33		⌀6АI ℓ=550	117	117	0,1
Б4		34		⌀32АI ℓ=2540	4	4	16,0
Б4		35		⌀10АIII(АII) ℓ=1070	78	78	0,7
				Материалы:			
				Бетон В27,5	10,8	10,8	м³
				Марка	БД115	БД115(АII)	

Инв. № подл. | Подпись и дата | Взам. инв. №

3.501.1-146.1 БД115.00.00

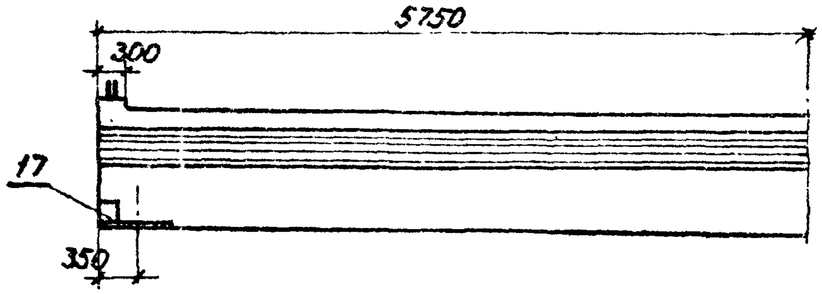

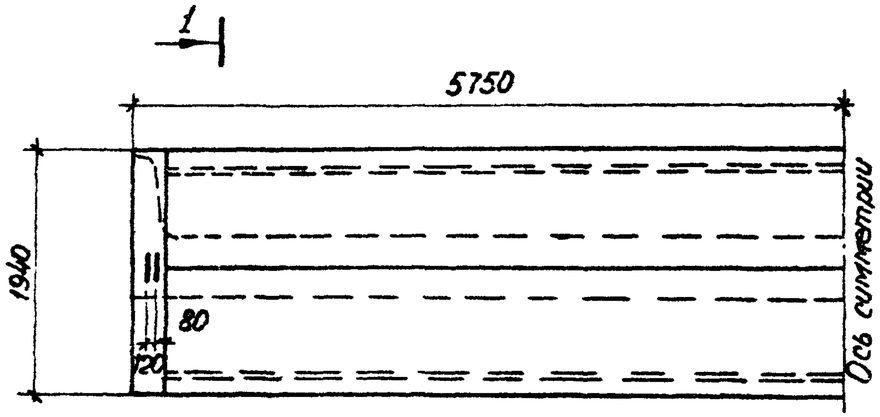

1 – 1
М1:20

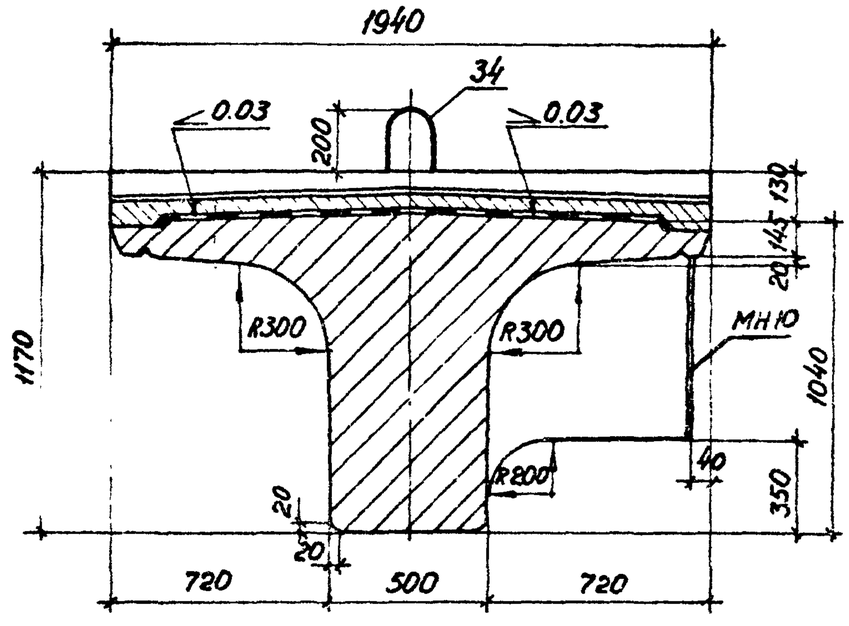

Обозначение	Марка балки
3.501.1-146.1 БД115.00.00	БД115 БД115-М БД115-М1
-01	БД115 (АII) БД115-М (АII) БД115-М1 (АII)

Нач.отд.	Ткаченко			3.501.1-146.1 БД115.00.00СБ		
Н.контр.	Миронова			Балка внутренняя ребристого пролетного строения длиной 11.5м (БД115) Сборочный чертеж.	Стадия	Масса	Масштаб
ГИП	Пашковский		06.87		Р	29.6	1:50
Рук.гр.	Акулова				Лист 1		Лист 3
Проверил	Панина				Ленгипротрансмост		
Исполнил	Клещева						

Схемы расположения сеток

Сетки плиты

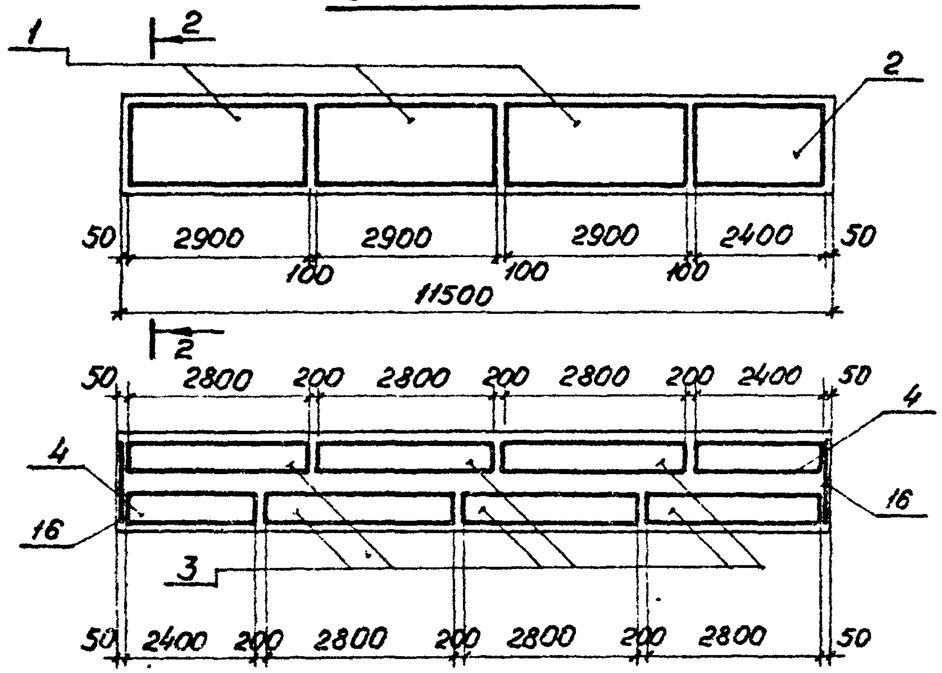

Сетки ребра

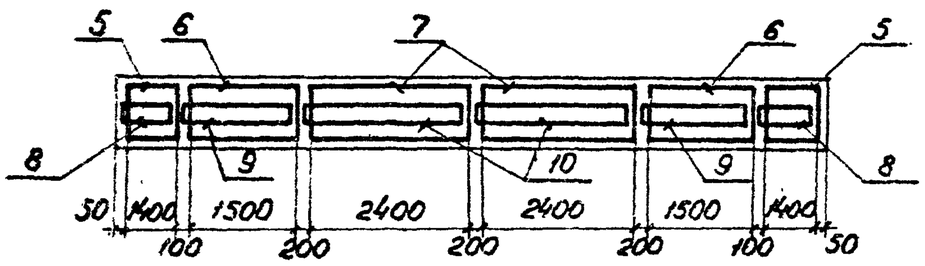

Сетки вутов

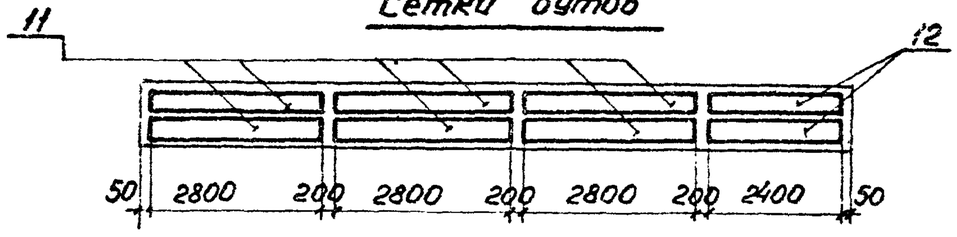

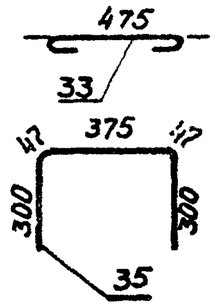

2-2

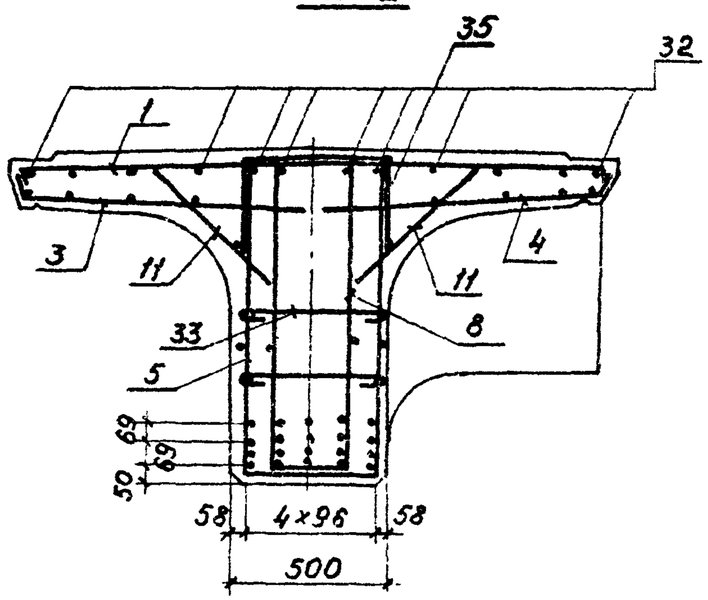

БД 115 (АII)

18				18
19	19	20	19	19
22	23	22	21	23
24	24	24	24	24
26	25	25	25	26

БД 115

27		27		27
28	28	27	28	28
24	29	23	29	24
26	25	25	25	26

Армирование диафрагмы поз. 13,14,15 см. соответствующие позиции 24, 25, 26 на докум. 3.501.1-146.1 Д.Д.0. Хомуты балок М1 (армированных сталью класса А-III марки 25Г2С) выполнять замкнутыми с перепуском концов арматуры на 20 диаметров. При армировании балок арматурой из стали класса А-III допускается применять сварные сетки ребра, изготовленные из стали класса А-II марки 10ГТ.

Схема расположения отогнутых стержней

БД 115 (AII)

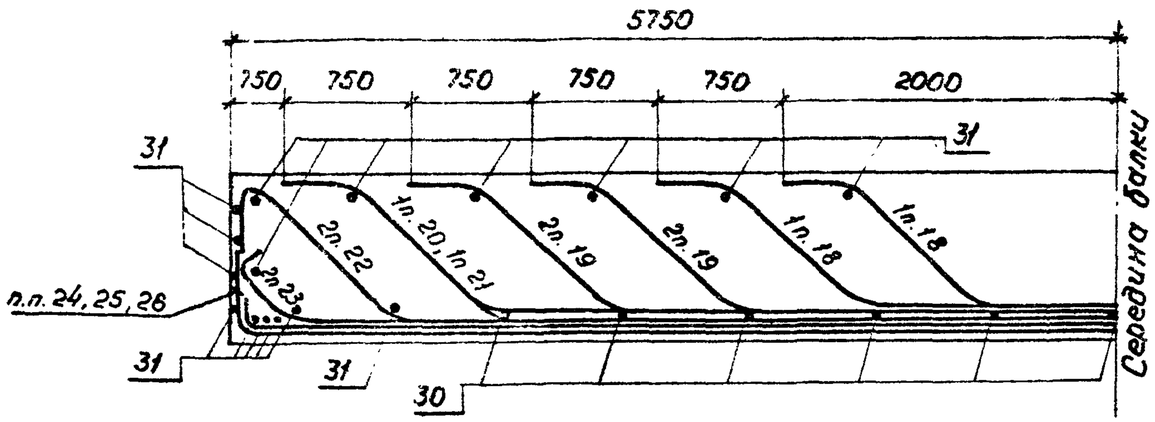

БД 115

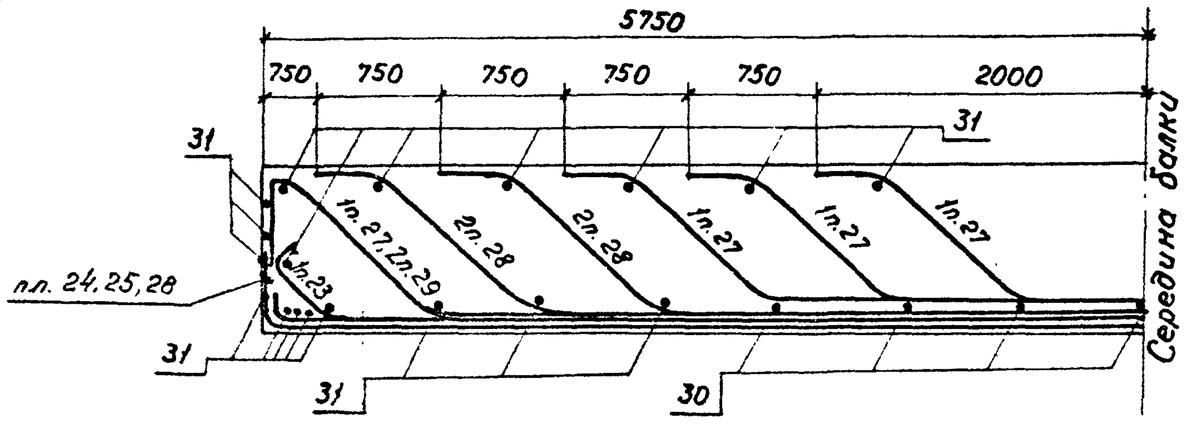

Ведомость деталей

Поз.	Эскиз
18	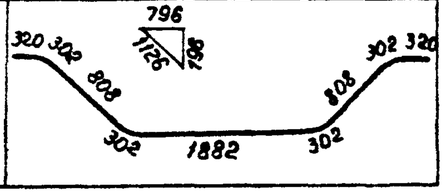

продолжение табл.

Поз.	Эскиз
19	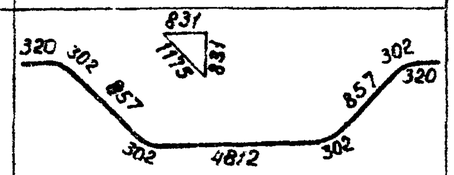
20	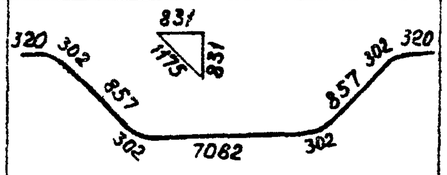
21	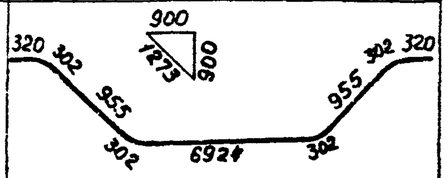
22	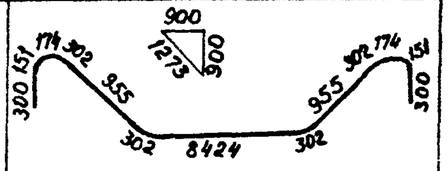
23	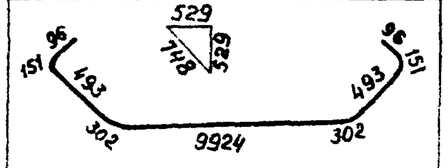
24	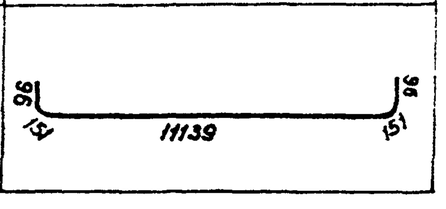

продолжение табл.

Поз.	Эскиз
25	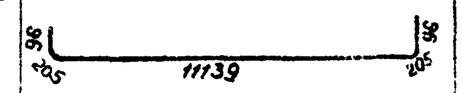
26	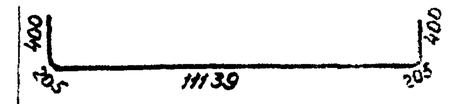
27	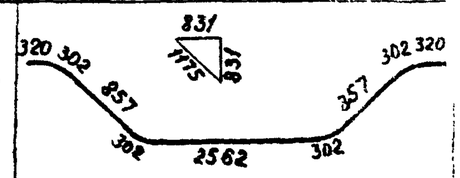
28	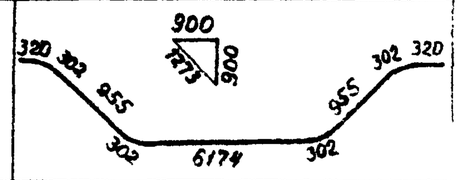
29	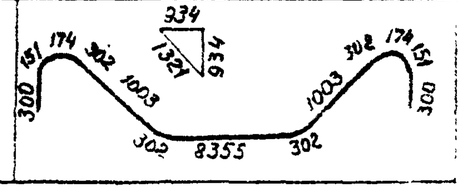

Инв.№ подл. | Подпись и дата | Взам. инв. №

Формат	Зона	Поз.	Обозначение	Наименование	Колич. —	Колич. 01	Примечание
				Документация			
			ТУ35-696-87	Технические условия			
А3			3.501.1-146.1 БД93.00.00.СБ	Сборочный чертеж			
А3			3.501.1-146.1 ДБ.0	Дет. борт и диафрагм			
А3			3.501.1-146.1 ДД.0	Армирование диафрагм			
А3			3.501.1-146.1 ДП.0	Дет. отгиб. и строп. петель			
А3			3.501.1-146.1 МБ.0	Маркировка балок			
А3			3.501.1-146.1 ВС.0	Выборка стали			
А3			3.501.1-146.1 ИБ.0	Изоляция балок			
				Сборочные единицы			
А3		1	3.501.1-146.2 С263...С269.0	Сетка арматурная С263	2	2	
А3		2	3.501.1-146.2 С263...С269.0-01	С264	1	1	
А3		3	3.501.1-146.2 С58...С63.0	С58	4	4	
А3		4	3.501.1-146.2 С58...С63.0-02	С60	2	2	
А3		5	3.501.1-146.2 С225...С229.0-01	С226	2	2	
А3		6	3.501.1-146.2 С225...С229.0-02	С227	2	2	
А3		7	3.501.1-146.2 С225...С229.0-04	С229	2	2	
А3		8	3.501.1-146.2 С230...С234.0-01	С231	2	2	
А3		9	3.501.1-146.2 С230...С234.0-02	С232	2	2	
А3		10	3.501.1-146.2 С230...С234.0-04	С234	2	2	
А3		11	3.501.1-146.2 С239...С250.0	С239	4	4	
А3		12	3.501.1-146.2 С239...С250.0-02	С241	2	2	
А3		13	3.501.1-146.2 С235...С238.0-03	С238	2	2	
А3		14	3.501.1-146.2 С201.0	С201	2	2	
				Марка	БД93	БД93(АII)	

Нач. отд.	Тюченко		
Н. контр.	Миронова		
ГИП	Пашковский		
Рук. гр.	Бкулова		
Вед. инж.	Панина		
Инженер	Гордеев		

3.501.1-146.1 БД93.00.00

Балка внутренняя ребристого пролетного строения длиной 9.3м. (БД93)

Стадия	Лист	Листов
Р	1	2

Ленгипротрансмост

Формат	Зона	Поз.	Обозначение	Наименование	Колич. —	Колич. 01	Примечание
А3		15	3.501.1-146.2 С270...С273.0-03	Сетка арматурная С273	2	2	
А3		16	3.501.1-146.2 С138.0	С138	2	2	
А3		17	3.501.1-146.3 МН5...МН6.00.00	Изделие закладн. МН5	2	2	
				Детали			
				Арматура ГОСТ 5781-82			
Б4		18		⌀32 А III ℓ=4100		1	25,9 кг
Б4		19		ℓ=5500		2	34,7
Б4		20		⌀32 А III (АII) ℓ=7660	3	4	48,4
Б4		21		⌀32 АII ℓ=10190		1	64,3
Б4		22		⌀32 А III (АII) ℓ=10220	2	1	64,5
Б4		23		ℓ=9940	2	2	62,7
Б4		24		⌀32 АII ℓ=9435		2	59,5
Б4		25		ℓ=9545		3	60,2
Б4		26		ℓ=9990		2	63,0
Б4		27		⌀32 А III ℓ=4860	2		30,7
Б4		28		ℓ=7690	1		48,5
Б4		29		ℓ=9505	3		60,0
Б4		30		ℓ=9950	2		62,8
Б4		31		⌀32 А III (АII) ℓ=450		5	2,8
Б4		32		⌀8 АI ℓ=450	42	38	0,2
Б4		33		⌀10 А III (АII) ℓ=9260	8	8	5,7
Б4		34		⌀6 АI ℓ=550	93	93	0,1
Б4		35		⌀25 АI ℓ=2110	4	4	8,1
Б4		36		⌀10 А III (АII), ℓ=1070	62	62	0,7
				Материал			
				Бетон В27,5	8,3	8,3	м³
				Марка	БД93	БД93(АII)	

Взам. инв. № | Подпись и дата | Инв. № подл.

3.501.1-146.1 БД93.00.00

Лист 2

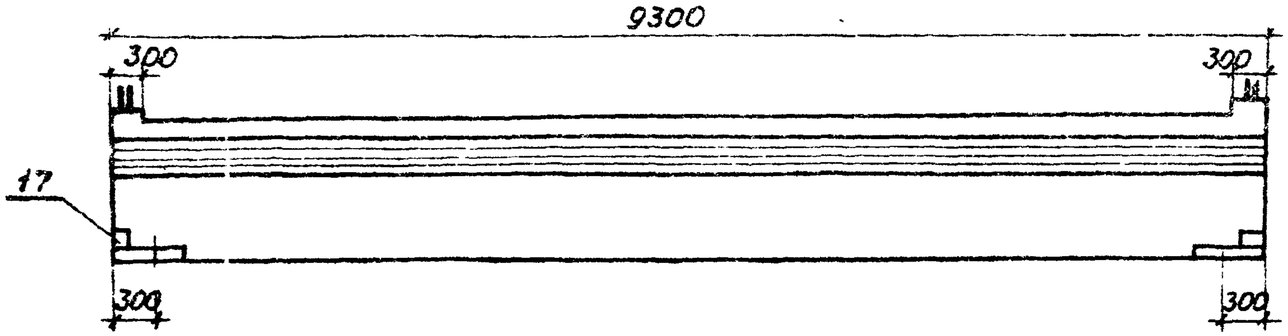

1

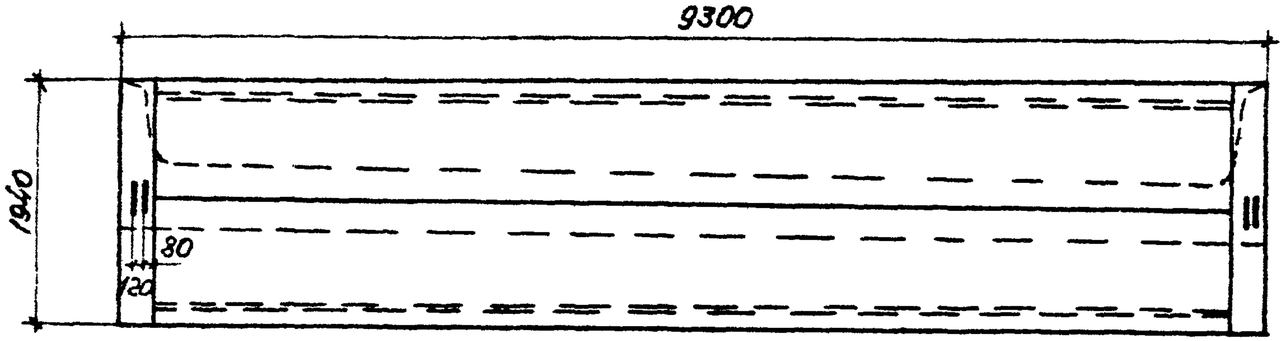

1

1 – 1
М1:20

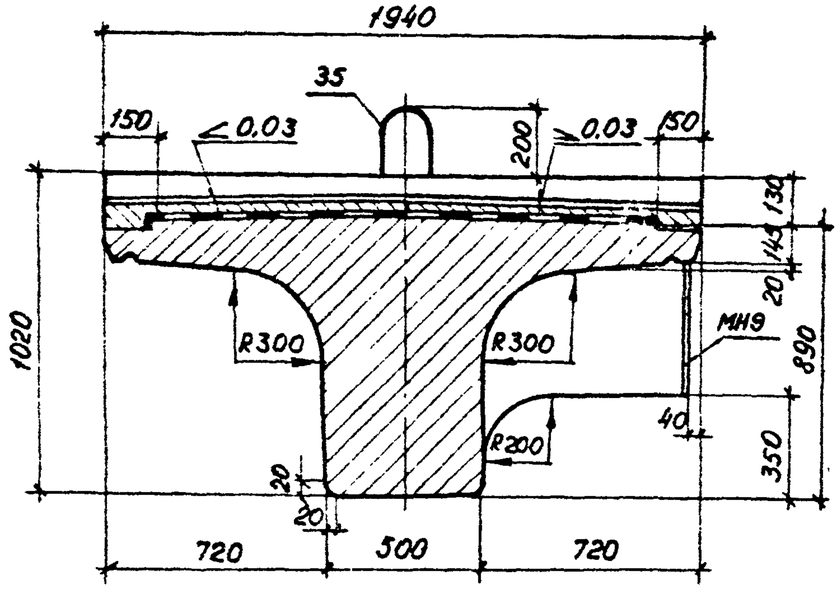

Обозначение		Марка балки
3.501.1-146.1	БД93.00.00	БД93 БД93-М БД93-М1
	– 01	БД93 (А II) БД93 М(А II) БД93-М1(А II)

Нач отд.	Ткаченко			3.501.1-146.1 БД93.00.00 СБ			
Н контр	Миронова			Балка внутренняя ребристого пролетного строения длиной 9.3м (БД93). Сборочный чертеж.	Стадия	Масса	Масштаб
ГИП	Пашковский				Р	22.8т	1:50
Рук гр	Якулова				Лист 1	Листов 3	
Проверил	Панина		06.87		Ленгипротрансмост		
Исполнил	Клещева						

Схемы расположения сеток

Сетки плиты

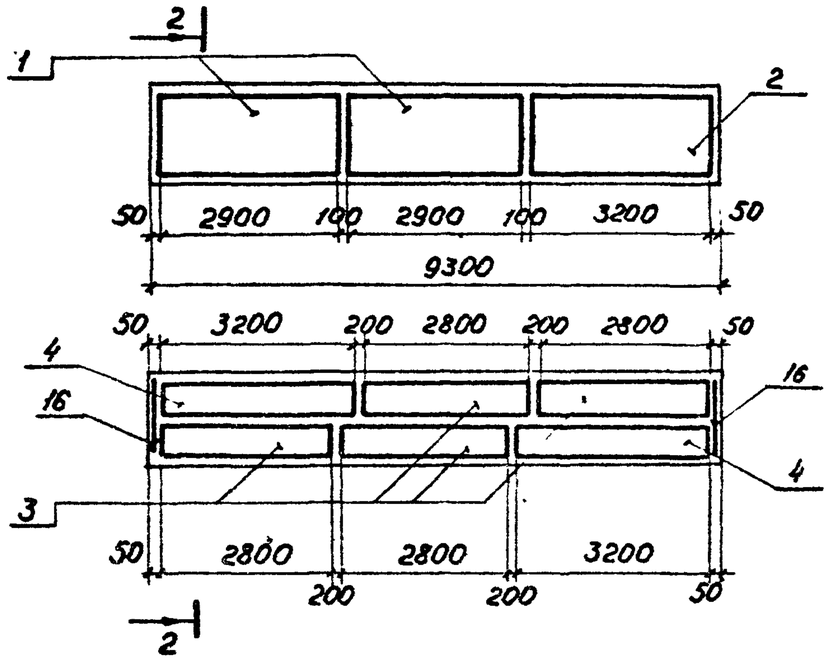

2-2

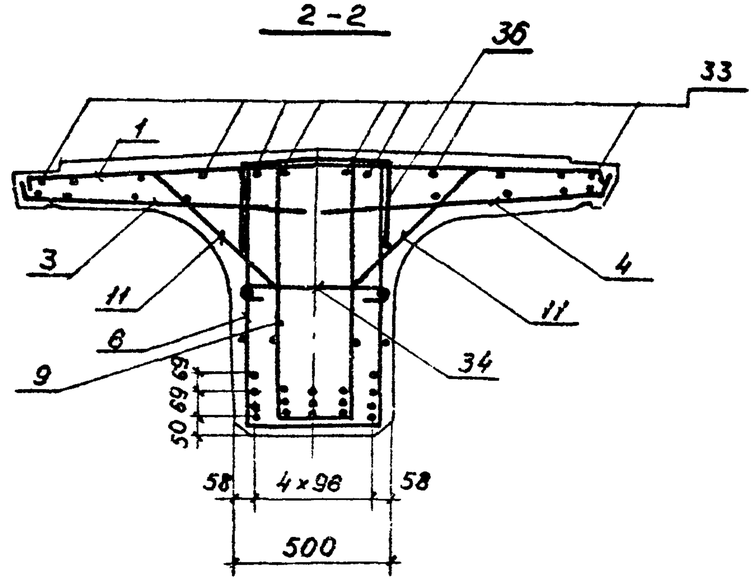

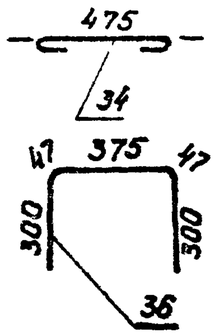

Сетки ребра

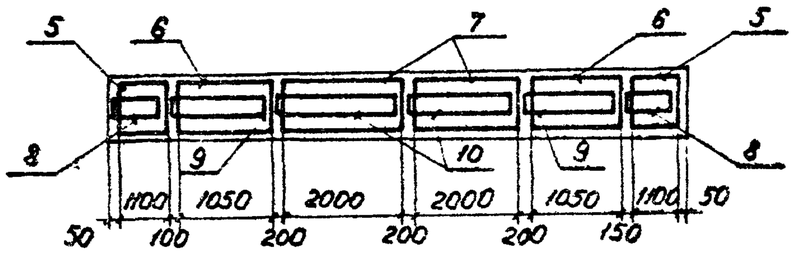

Сетки вутов

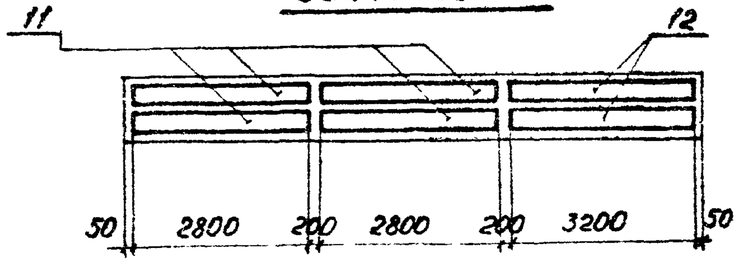

БД 93 (АII)

19	18	19

20	20	21	20	20
23	24	22	24	23
26	25	25	25	26

БД 93

27	20	20	20	27
23	22	28	22	23
30	29	29	29	30

Армирование диафрагмы поз. 13,14,15 см. соответствующие позиции 24,25,26 на докум. 3.501.1-146.1 Д.Д.0.

Хомуты балок М1 (армированных сталью класса А-III марки 25Г2С) выполнять замкнутыми с перепуском концов арматуры на 20 диаметров. При армировании балок арматурой из стали класса А-III допускается применять сварные сетки ребра, изготовленные из стали класса А-II марки 10ГТ.

Схема расположения отогнутых стержней

Б93 (AII)

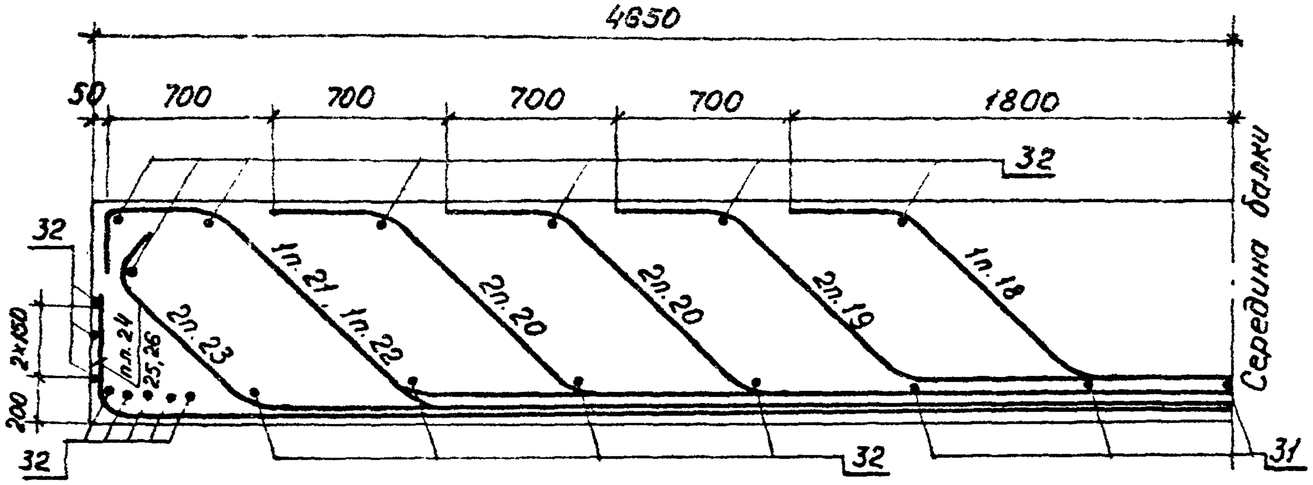

Б93

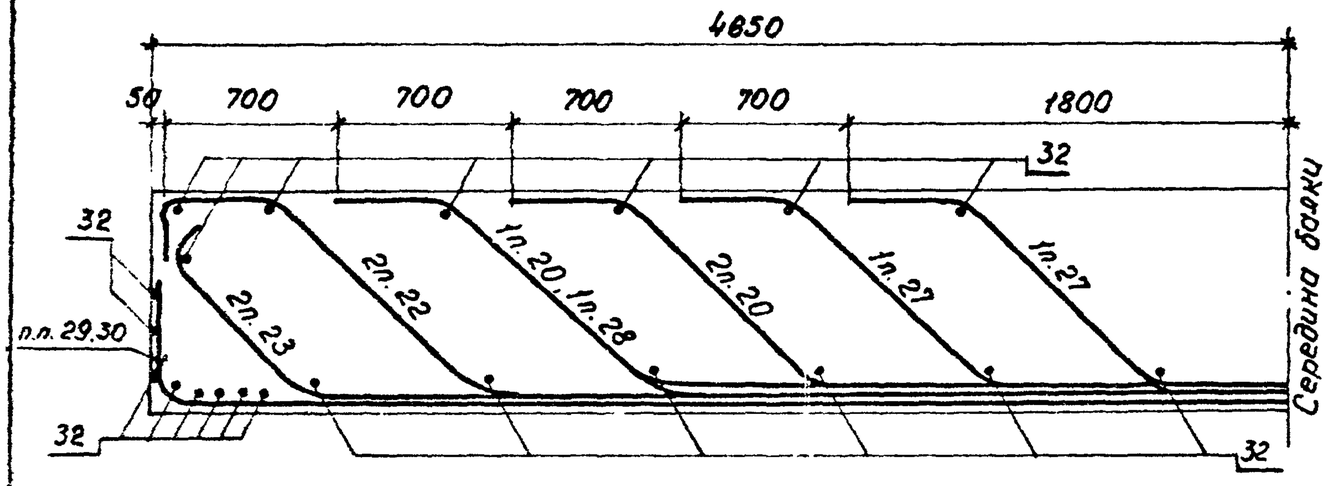

Ведомость деталей

Поз.	Эскиз
18	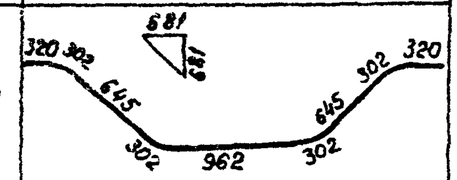
19	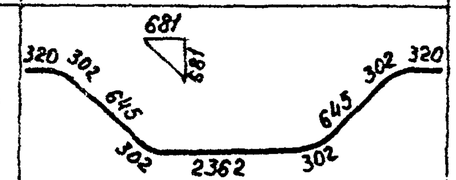
20	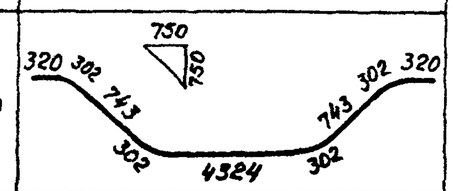
21	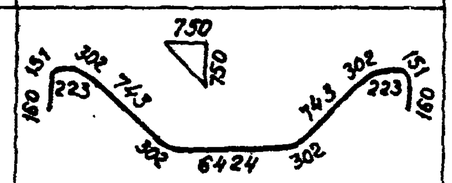
22	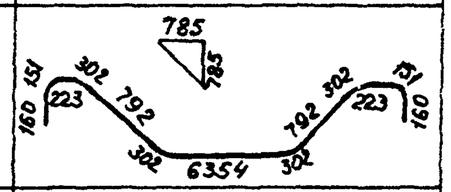
23	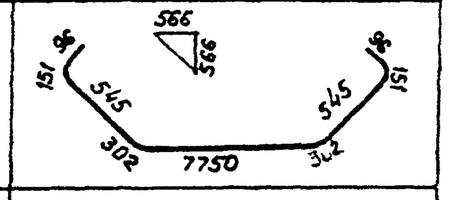
24	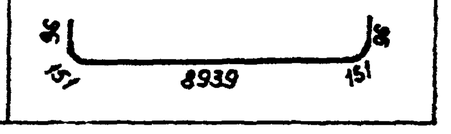

Продолжение табл.

Поз.	Эскиз
25	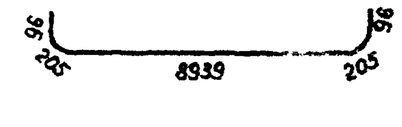
26	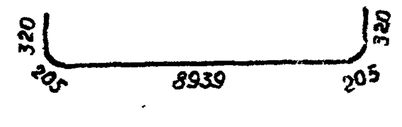
27	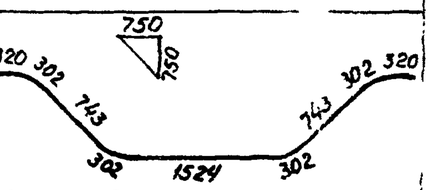
28	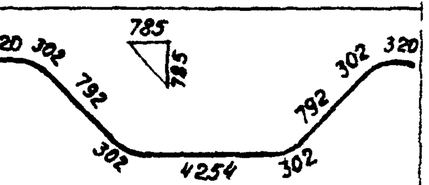
29	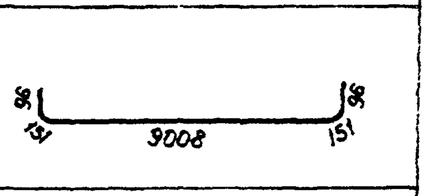
30	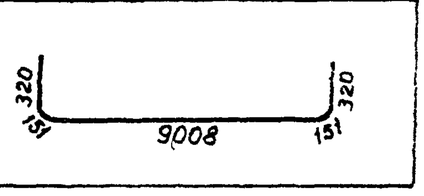

Формат	Зона	Поз.	Обозначение	Наименование	Кол. на исполн. 3.501.1-146.1 п.00.00 —	-01	-02	-03	-04	-05	-06	-07	-08	-09	-10	Примечание
				Документация												
			ТУ35-696-87	Технические условия												
А3			3.501.1-146.1 п.00.00СБ	Сборочный чертеж												
				Сборочные единицы												
А3		1	3.501.1-146.1 СП1...СП11.0	Сетка арматурная СП1	1											12,3кг
				СП2		1										15,1
				СП3			1									15,7
				СП4				1								16,4
				СП5					1							16,8
				СП6						1						17,6
				СП7							1					18,3
				СП8								1				18,5
				СП9									1			19,1
				СП10										1		19,3
				СП11											1	19,9
				Детали												
		2		⌀10АI ГОСТ5781-82 ℓ=650	2	2	2	2	2	2	2	2	2	2	2	0,4
				Материалы												
				Бетон класса В25	0,005	0,006	0,0063	0,0065	0,0067	0,007	0,0073	0,0074	0,0076	0,0077	0,008	$м^3$

Марка	П1	П2	П3	П4	П5	П6	П7	П8	П9	П10	П11

Нач отд	Ткаченко		
Н контр	Миронова		
ГИП	Пашковский		06.87
Рук гр.	Якулова		
Ст. инж.	Васильева		
Инженер	Соколова		

3.501.1-146.1 П.00.00

Плита тротуарная (п)

Стадия	Лист	Листов
Р	1	1

Ленгипротрансмост

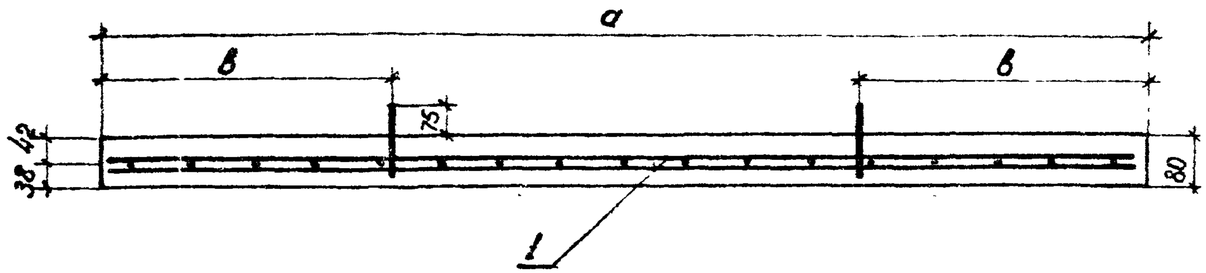

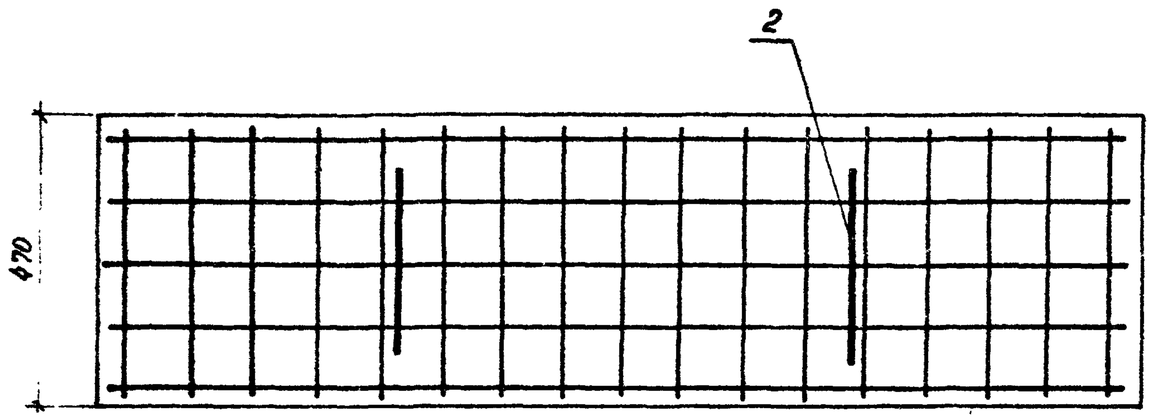

Обозначение	Марка	а	в	Масса, кг
		мм		
3.501.1-146.1 п.0000	п1	1430	315	134.4
–01	п2	1730	415	162.6
–02	п3	1800	425	169.2
–03	п4	1870	470	175,8
–04	п5	1920	480	180.5
–05	п6	2010	500	188.9
–06	п7	2080	500	195,5
–07	п8	2120	510	199.3
–08	п9	2170	500	204.0
–09	п10	2200	525	206.8
–10	п11	2260	565	212,4

Ведомость расхода стали, кг

Марка элемента	Изделия армат. Арматура класса А-II (АIII) ГОСТ 5781-82 ø12	А-I ø8	Общий расход
п1	9.8	2.5	12,3
п2	12.0	3,1	15,1
п3	12.5	3,2	15,7
п4	13.0	3,4	16,4
п5	13.4	3,4	16,8
п6	14,0	3.6	17.6
п7	14,5	3,8	18,3
п8	14,7	3.8	18,5
п9	15.1	4,0	19,1
п10	15.3	4,0	19,3
п11	15.8	4,1	19,9

Ведомость деталей

Поз.	Эскиз
2	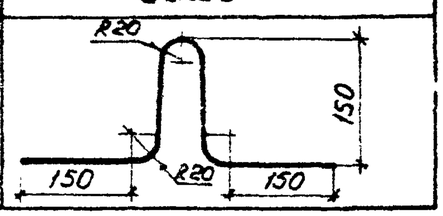

Нач отд	Ткачен.ко			3.501.1-146.1 П00.00СБ
Н.контр.	Миронова			Плита тротуарная (п)
ГИП	Пашковский		06.87	Сборочный чертеж
Рук. гр.	Акулова			
Ст инж	Васильева			
Инженер	Соколова			

Стадия	Масса	Масштаб
Р	ст табл.	—
Лист	Листов 1	

Ленгипротрансмост

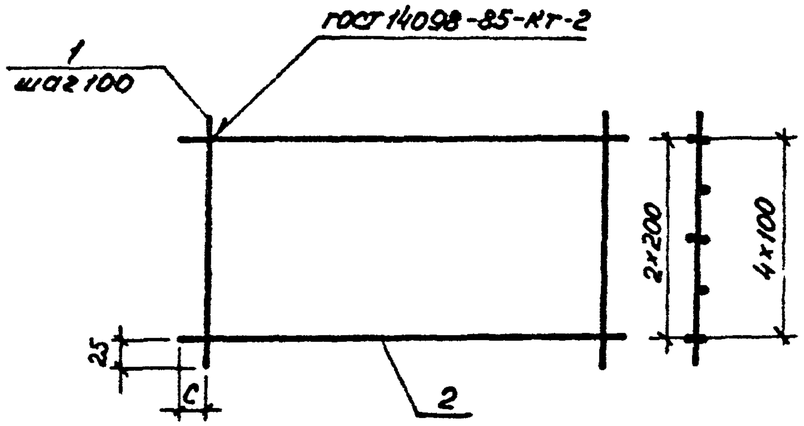

Сетки СП1...СП11 тротуарных плит, эксплуатируемых при среднемесячной температуре воздуха ниже минус 20°С и пятидневной температуре ниже минус 30°С, должны выполняться вязаными при изготовлении их из арматуры класса А-III марки 25Г2С.

Обозначение	Марка	С, мм	Масса, кг
3.501.1-146.1 СП1...СП11.0	СП1	40	12.3
-01	СП2	40	15.1
-02	СП3	25	15.7
-03	СП4	10	16.4
-04	СП5	40	16.8
-05	СП6	30	17.6
-06	СП7	15	18.3
-07	СП8	35	18.5
-08	СП9	10	19.1
-09	СП10	25	19.3
-10	СП11	10	19.9

Поз.	Наименование		Кол. на исполн. 3.501.1-146.1 СП1...СП11.0											Прим.
			—	01	02	03	04	05	06	07	08	09	10	
	Арматура ГОСТ 5781-82													
1	⌀8АI	ℓ=450	14	17	18	19	19	20	21	21	22	22	23	0.18
2	⌀12АII (АIII)	ℓ=1380	8											1.23
		ℓ=1680		8										1.5
		ℓ=1750			8									1.56
		ℓ=1820				8								1.62
		ℓ=1880					8							1.67
		ℓ=1960						8						1.74
		ℓ=2030							8					1.81
		ℓ=2070								8				1.84
		ℓ=2120									8			1.89
		ℓ=2150										8		1.91
		ℓ=2220											8	1.98
	Марка		СП1	СП2	СП3	СП4	СП5	СП6	СП7	СП8	СП9	СП10	СП11	

Нач отд	Ткаченко		
Н. контр.	Миронова		
ГИП	Пошиновский		06.87
Рук гр.	Анулова		
Ст инж.	Васильева		
Инженер	Соколова		

3.501.1-146.1 СП1...СП11.0

Сетка арматурная СП1...СП11. плиты тротуарной

Стадия	Масса	Масштаб
Р	см табл	—
Лист	Листов 1	

Ленгипротрансмост

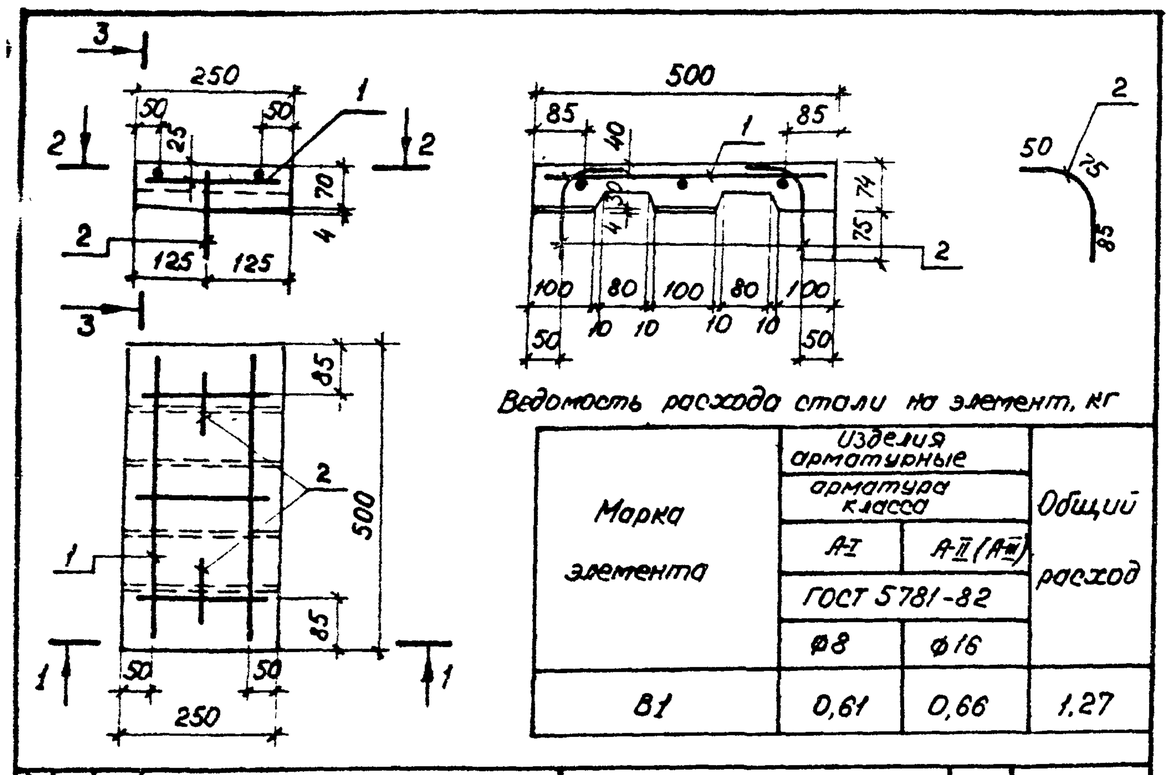

Ведомость расхода стали на элемент, кг

Марка элемента	Изделия арматурные		Общий расход
	Арматура класса		
	А-I	А-II (А-III)	
	ГОСТ 5781-82		
	⌀8	⌀16	
В1	0,61	0,66	1,27

Формат	Зона	Поз.	Обозначение	Наименование	Кол.	Примечание
				Документация		
			ТУ35-696-87	Технические условия		
				Сборочные единицы		
Д4		1		Сетка арматурная	1	0,61кг
				Детали		
Б4		2		⌀16 А-II ГОСТ 5781-82 ℓ=210	2	0,66кг
				Материал		
				Бетон класса В25	$м^3$	0,008

Нач.отд.	Ткаченко			3.501.1-146.1 В1.0		
Н.контр.	Миронова			Блок перекрывающий В1.	Стадия: Р	Масса: 19,7кг	Масштаб: 1:10
ГИП	Пашковский		06.87		Лист	Листов 1
Рук.гр.	Якулова				Ленгипротрансмост	
Вед.инж.	Орехова					
Ст.инж.	Мищенко					

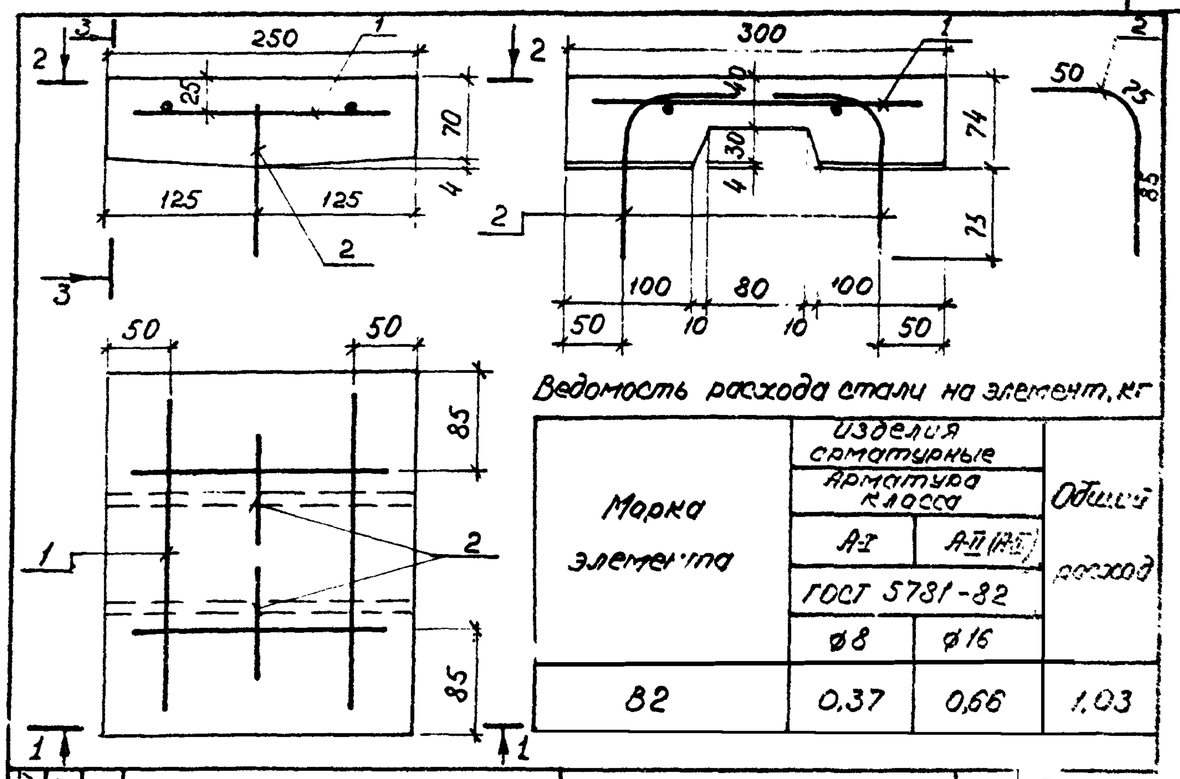

Ведомость расхода стали на элемент, кг

Марка элемента	Изделия арматурные		Общий расход
	Арматура класса		
	А-I	А-II (А-III)	
	ГОСТ 5781-82		
	⌀8	⌀16	
В2	0,37	0,66	1,03

Формат	Зона	Поз.	Обозначение	Наименование	Кол.	Примечание
				Документация		
			ТУ35-696-87	Технические условия		
				Сборочные единицы		
Д4		1		Сетка арматурная	1	0,67кг
				Детали		
Б4		2		⌀16 А-II ГОСТ 5781-82 ℓ=210	2	0,66кг
				Материал		
				Бетон класса В25	$м^3$	0,005

Взам. инв. №

Подпись и дата

Инв. № подл.

Нач.отд.	Ткаченко			3.501.1-146.1 В2.0		
Н.контр.	Миронова			Блок перекрывающий В2	Стадия: Р	Масса: 11,9кг	Масштаб: 1:5
ГИП	Пашковский		06.87		Лист	Листов 1
Рук.гр.	Якулова				Ленгипротрансмост	
Вед.инж.	Орехова					
Ст.инж.	Мищенко					

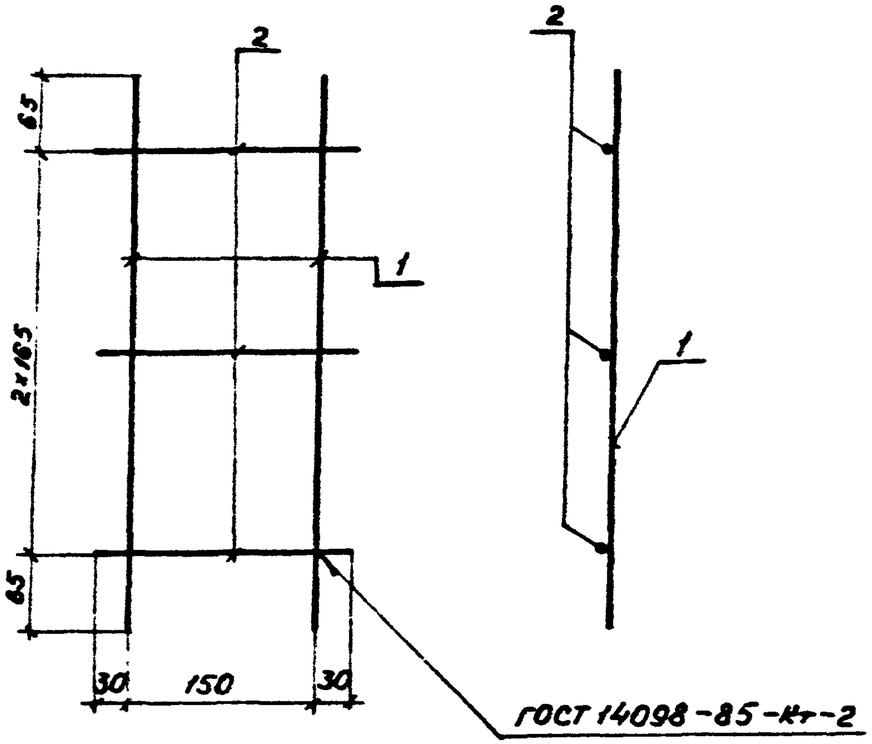

Формат	Зона	Поз.	Обозначение	Наименование	Кол.	Примечание
				Арматура ГОСТ 5781-82		
Б4		1		⌀8АI ℓ=460	2	0,36 кг
Б4		2		ℓ=210	3	0,25 кг

Нач отд	Тяченко		
Н контр	Миронова		
ГИП	Пошковский		06.87
Рук гр	Якулова		
Вед инж	Орехова		
Ст инж	Мищенко		

3.501.1-146.1 СВ 1.0

Сетка арматурная СВ1 блока перекрывающего В1

Стадия	Масса	Масштаб
Р	0,61 кг	—
Лист	Листов 1	

Ленгипротрансмост

Инв № подл. | Подпись и дата | Взам. инв. №

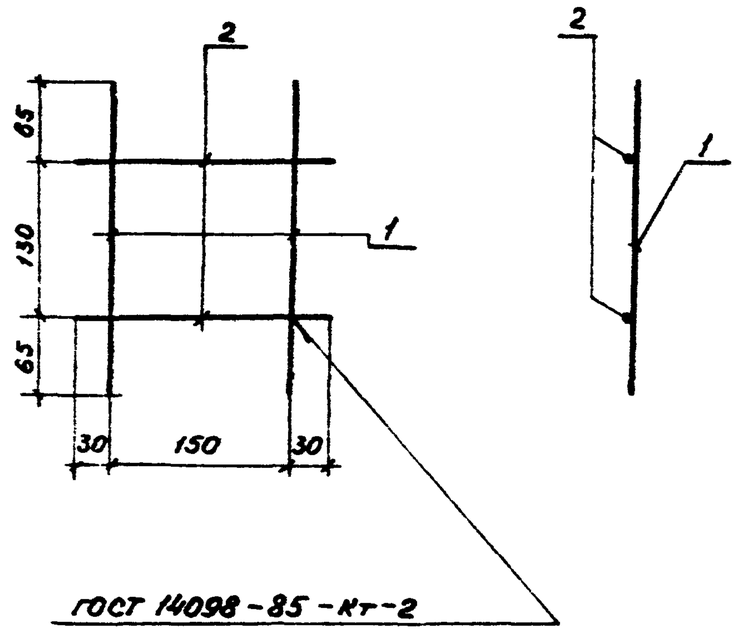

Формат	Зона	Поз.	Обозначение	Наименование	Кол.	Примечание
				Арматура ГОСТ 5781-82		
Б4		1		⌀8АI ℓ=260	2	0,20 кг
Б4		2		ℓ=210	2	0,17 кг

Нач отд	Тяченко		
Н контр	Миронова		
ГИП	Пошковский		06.87
Рук гр	Якулова		
Вед инж	Орехова		
Ст инж	Мищенко		

3.501.1-146.1 СВ2.0

Сетка арматурная СВ2 блока перекрывающего В2

Стадия	Масса	Масштаб
Р	0,37 кг	—
Лист	Листов 1	

Ленгипротрансмост

Инв № подл. | Подпись и дата | Взам. инв. №